GERDA®

PRODUCENT DRZWI KLASY PREMIUM

DRZWI DO **TWOJEGO** MIESZKANIA

DRZWI SPEŁNIAJĄ WARUNKI PROGRAMU **CIEPŁE** MIESZKANIE

R_W do 42 dB

U_D od 1.3 W/m²K

RC4 RC3 RC2

EI 60 EI 30

S_a S_{2000}

WYMIENNE PANELE

PORTALE

TERRA ELITE RAL

SIMPLY

WYBRANE WZORY DOSTĘPNE OD RĘKI*

BEZPIECZEŃSTWO

AKUSTYKA

SMART HOME

STAR 60

PREMIUM 60 Plus

PREMIUM 60

COMFORT 60 Plus

COMFORT 60

SIMPLY WD

www.gerda.pl

SPOKÓJ NA LATA GERDA® Z AUTORYZOWANYM SERWISEM

EDYCJA 2.2026

Drzwi

Nasze rozwiązania ościeżnic i skrzydeł drzwiowych doskonale sprawdzają się nawet w najbardziej wymagających obiektach. Oferowane przez nas drzwi panelowe i metalowe mogą poszczycić się ponadprzeciętną trwałością, funkcjonalnością (np. możliwością łatwego demontażu i wymiany panela drzwiowego) oraz swobodą aranżacji.

Bramy

Wszystkie oferowane przez nas bramy garażowe są zgodne z europejskimi standardami. Bramy GERDA są wyposażone w kompletny system zabezpieczeń, bez jakichkolwiek dopłat.

Seria bram Trend to ekonomiczne, ale trwałe i funkcjonalne rozwiązanie, świetnie sprawdzające się w obiektach deweloperskich.

Bramy z linii Prestige i Prestige Plus gwarantują bardzo dobrą izolację termiczną, między innymi dzięki zastosowaniu ciepłych paneli o grubości 45 mm. Będą doskonałe dla budynków o wysokich wymogach energooszczędności.

Zamki i okucia

Bezpieczeństwo przede wszystkim.

Wysoką odporność na włamania uzyskujemy dzięki wewnętrznym odlewom lub płytkom stalowym poddawanym obróbce cieplnej. Hartowana osłona wkładki bębenkowej zabezpiecza ją przed wyrwaniem i uniemożliwia jej przewiercenie.

System klucza generalnego, czyli MASTER KEY to rozwiązanie dedykowane obiektom użytkowym. Przy pomocy jednego klucza można otworzyć określoną liczbę zamknięć. Dzięki temu komunikacja wewnątrz obiektu jest prosta i szybka, a zarządzanie dostępami do stref i pomieszczeń niezwykle komfortowe.

Stolarka aluminowa

GERDA to również stolarka aluminiowa. Realizujemy ścianki działowe, drzwi, okna, witryny oraz przestrzenne zabudowy wewnętrzne i zewnętrzne, także w wersji przeciwpożarowej i dymoszczelnej oraz o podwyższonej odporności na włamanie.

NAJLEPSZE CECHY DRZWI DO MIESZKAŃ

PANELE
ELITE

Zmiana koloru skrzydła drzwi? To łatwe jak raz, dwa, trzy...!

Drzwi panelowe doskonale sprawdzają się jako drzwi do mieszkań, gdy chcemy nadać im zróżnicowany charakter wizualny. Łatwy sposób mocowania pozwala na szybki demontaż i wymianę w przypadku uszkodzenia lub zmiany aranżacji, bez konieczności kosztownej wymiany całych drzwi. Panele ELITE mocowane są do stalowego skrzydła, zapewniając dodatkową wytrzymałość i sztywność. Na życzenie klienta panele od strony zewnętrznej i wewnętrznej mogą różnić się kolorem. Panele stanowią także dodatkową ochronę cieplną i akustyczną.

RC4

Bezpieczeństwo przede wszystkim

Wszystkie nasze drzwi posiadają wzmocnioną konstrukcję, z rozwiązaniami utrudniającymi ich sforsowanie. Mają również antywłamaniowe wkładki, z których słynie marka GERDA®. Aby potwierdzić antywłamaniowe parametry, drzwi przechodzą specjalistyczne testy i badania uzyskując odpowiednio klasę RC4, RC3 i RC2.

Aktualne atesty i certyfikaty dostępne są do pobrania ze strony www.gerda.pl.

Odpoczynek w błogiej ciszy

Przy zakupie drzwi do mieszkania warto zwrócić uwagę na komfort akustyczny, aby jak najmniej hałasów z zewnątrz dobiegało do naszego mieszkania, a także jak najmniej dźwięków z mieszkania wydostawało się na klatkę schodową. Im wyższy jest współczynnik izolacyjności akustycznej wyrażony w dB (decybelach), tym lepszą barierą dźwiękową są nasze drzwi. Drzwi do mieszkań GERDA®, które uzyskują współczynnik o wartości nawet 42 dB, są w stanie zredukować hałas o natężeniu 80 dB nawet do poziomu cichej rozmowy.

Ochrona przeciwpożarowa i dymoszczelność

Pakiet przeciwpożarowy dostępny w rodzinie drzwi PREMIUM 60, ma za zadanie powstrzymać rozprzestrzenianie się ognia i dymu na wypadek pożaru. Produkty o wspomnianych właściwościach oznacza się symbolem EI, gdzie E odpowiada za szczelność ogniową, a I wyraża izolacyjność ogniową. Drzwi GERDA® posiadają odpowiednio parametr EI30 i EI60, co oznacza ochronę przez 30 i 60 minut. Daje to gwarancję, że płomienie przez ten czas nie przejdą na drugą stronę drzwi, dodatkowo chroniąc przed rozprzestrzenianiem się pożaru.

Izolacyjność termiczna

Jako nieliczni badamy także przenikalność termiczną drzwi do mieszkań. Zarówno drzwi z serii PREMIUM 60, COMFORT 60 Plus jak i COMFORT 60 mają współczynnik przenikania na niskim poziomie U_D=1,3 W/m²K. Drzwi chronią mieszkanie przed wnikaniem zimna z klatki schodowej zimą i gorąca latem. Wpływa to korzystnie na wysokość rachunków za ogrzewanie i klimatyzację, budując w realny sposób oszczędności w domowym budżecie.

3 lata
GWARANCJI
GERDA®

GERDA® to spokój na lata

Zapewniamy 3-letnią gwarancję na produkt przy spełnieniu zaledwie kilku wymagań. Wystarczy zarejestrować produkt na stronie www.gerda.pl, udokumentować na karcie gwarancyjnej montaż wykonany przez certyfikowanego montażystę oraz jeden raz w czasie od 18 do 24 miesiąca wykonać profesjonalny przegląd i regulację drzwi udokumentowane na karcie gwarancyjnej. Standardowa gwarancja wynosi 24 miesiące.

REALIZACJE

tedee PRO

powered by GERDA®

ZMIEŃ SWÓJ SMARTFON W INTELIGENTNY ZAMEK DO DRZWI

Otwieraj drzwi smartfonem

Otwieraj i zamykaj drzwi oraz sprawdzaj status zamka z dowolnego miejsca na świecie. Dzięki funkcji automatycznego otwierania nie musisz wyjmować smartfona z kieszeni czy torebki. Zamek sam wykryje Twoją obecność i wpuści Cię do domu. W analogiczny sposób możesz korzystać z funkcji samozamykania.

Wydajny akumulator

Inżynierowie Gerdy przy współpracy z Instytutem Badawczym z Korei Południowej opracowali dedykowany i bardzo wydajny akumulator o niewielkich rozmiarach. Bateria zapewnia mechanizmowi prąd na pół roku pracy. Gdy jednak zajdzie potrzeba ładowania, zamek sam Cię o tym poinformuje, baterię naładujesz w jedną noc.

Gwarancja bezpieczeństwa

Mechanizm napędzający zamek, to innowacyjna i opatentowana konstrukcja opracowana przez inżynierów Gerdy. Oprogramowanie stworzyli eksperci IoT z firmy tedee. Dzięki intuicyjnej aplikacji możesz monitorować kto i kiedy zamykał lub otwierał drzwi oraz przyznawać zdalnie wirtualne klucze.

ZESTAW	cena netto PLN
tedee PRO SMARTLOCK + tedee BRIDGE + WKŁADKI W KLASIE 6	2030

Wkładka w klasie 6, w zestawie

- Antywłamaniowa wkładka bębenkowa. Nowa konstrukcja wkładki z zabezpieczeniem przed otwarciem metodą „bumpingu", skutecznymi rozwiązaniami chroniącymi przed rozwierceniem.

Zamontuj zamek tedee PRO

- Wsuń zamek na wkładkę gerda, dopasuj pozycję zamka i zamocuj jednym wkrętem. Ta czynność nie zajmie więcej niż 2 minuty. Sprawdź czy po przekręceniu gałki wysuwają się rygle.

Zainstaluj aplikację na smartfonie

- Pobierz aplikację **tedee** z Apple Store lub Google Play. Zarejestruj się i włącz bluetooth, usługę lokalizacji i dostęp do internetu. Dodaj zamek i wprowadź kod aktywacyjny.

Podłącz bridge

- Znajdź wolne gniazdko zasilania, które znajduje się najbliżej zamka **tedee** i podłącz do niego bridge. Pozwoli ci to na pełną kontrolę zamka przez internet, bez znaczenia gdzie się znajdujesz.

WZORY DRZWI

PREMIUM 60 • COMFORT 60

TOLEDO
TŁOCZENIE + INSERT INOX

PREMIUM 60 • COMFORT 60

TOLEDO
TŁOCZENIE + INSERT INOX

PREMIUM 60 • COMFORT 60

TOLEDO B
TŁOCZENIE + INSERT BLACK

PREMIUM 60 • COMFORT 60

TOLEDO B
TŁOCZENIE + INSERT BLACK

PREMIUM 60 • COMFORT 60

TAHOMA
TŁOCZENIE

PREMIUM 60 • COMFORT 60

VICTORIA
TŁOCZENIE

PREMIUM 60 • COMFORT 60

TRENTINO
TŁOCZENIE

PREMIUM 60 • COMFORT 60

TORONTO
TŁOCZENIE

PREMIUM 60 • COMFORT 60

VANCOUVER
TŁOCZENIE

PREMIUM 60 • COMFORT 60

VERACRUZ
TŁOCZENIE

PREMIUM 60 Plus • PREMIUM 60 • COMFORT 60

BERNO
ELITE 3D

PREMIUM 60 Plus • PREMIUM 60 • COMFORT 60

VISP
ELITE 3D

PREMIUM 60 Plus • PREMIUM 60 • COMFORT 60

TRIN
ELITE 3D

PREMIUM 60 Plus • PREMIUM 60 • COMFORT 60

OLTEN
ELITE 3D

STAR 60 • PREMIUM 60 Plus • PREMIUM 60 • COMFORT 60 • COMFORT 60 Plus • SIMPLY^WD

PŁASKIE

WZORY DRZWI

STAR 60 · PREMIUM 60 · COMFORT 60

PŁASKIE
PAKIET ELITE

STAR 60 · PREMIUM 60 · COMFORT 60 · SIMPLY^WD

TOKIO 1 TML
INSERT INOX

STAR 60 · PREMIUM 60 · COMFORT 60 · SIMPLY^WD

TOKIO 1 B TMLB
INSERT BLACK

STAR 60 · PREMIUM 60 · COMFORT 60 · SIMPLY^WD

TOKIO 2 TMM
INSERT INOX

STAR 60 · PREMIUM 60 · COMFORT 60 · SIMPLY^WD

TOKIO 2 B TMMB
INSERT BLACK

STAR 60 · PREMIUM 60 Plus · PREMIUM 60

RLF
PAKIET ELITE + INSERT INOX

STAR 60 · PREMIUM 60 Plus · PREMIUM 60

RLF B
PAKIET ELITE + INSERT BLACK

STAR 60 · PREMIUM 60 Plus · PREMIUM 60

RHH
PAKIET ELITE + INSERT INOX

STAR 60 · PREMIUM 60 Plus · PREMIUM 60

RHH B
PAKIET ELITE + INSERT BLACK

STAR 60 · PREMIUM 60 Plus · PREMIUM 60

VA3
PAKIET ELITE

STAR 60 · PREMIUM 60 Plus · PREMIUM 60

VA4
PAKIET ELITE

COMFORT 60

TOKIO 1 TMT
TŁOCZENIE

COMFORT 60

TOKIO 2 TMU
TŁOCZENIE

COMFORT 60

TROMSO 1
TŁOCZENIE

COMFORT 60

LONDYN
TŁOCZENIE

TERRA

PALETA KOLORÓW LAMINOWANYCH

FRR
ORZECH ALPEJSKI
struktura drewna
wzór pionowy
półpołysk

SKRZYDŁO
PANELE ELITE
OŚCIEŻNICA
PRÓG
OPASKA
PORTAL
OBEJMA

FRB
ORZECH BRAZYLIJSKI
struktura drewna
wzór pionowy
półpołysk

SKRZYDŁO
PANELE ELITE
OŚCIEŻNICA
PRÓG
OPASKA
PORTAL
OBEJMA

FRP
JASNY ORZECH
struktura drewna
wzór pionowy
półpołysk

SKRZYDŁO
PANELE ELITE
OŚCIEŻNICA
PRÓG
OPASKA
PORTAL
OBEJMA

FDE
ZŁOTY DĄB
struktura drewna
wzór pionowy
półpołysk

SKRZYDŁO
PANELE ELITE
OŚCIEŻNICA
PRÓG
OPASKA
PORTAL
OBEJMA

FBJ
BIELONY WENGE
struktura drewna
wzór pionowy
półpołysk

SKRZYDŁO
PANELE ELITE
OŚCIEŻNICA
PRÓG
OPASKA
PORTAL
OBEJMA

FKF
CIEMNY ANTRACYT
struktura drewna
wzór pionowy
półpołysk

SKRZYDŁO
PANELE ELITE
OŚCIEŻNICA
PRÓG
OPASKA
PORTAL
OBEJMA

FKZ
STALOWO-SZARY
struktura drewna
wzór pionowy
półpołysk

SKRZYDŁO
PANELE ELITE
OŚCIEŻNICA
PRÓG
OPASKA
PORTAL
OBEJMA

FKX
CIEMNY BRĄZ
struktura perlista

OŚCIEŻNICA
OPASKA
PORTAL
OBEJMA

FKH
KWARC
struktura
półmat

PANELE ELITE
OPASKA
PORTAL
OBEJMA

FKL
KRZEM
struktura
półmat

PANELE ELITE
OPASKA
PORTAL
OBEJMA

FDF
HEMATYT
struktura
półmat

PANELE ELITE
OPASKA
PORTAL
OBEJMA

FKA
MARMUR
gładki
półmat

PANELE ELITE
OPASKA
PORTAL
OBEJMA

FDW
WINCHESTER
struktura drewna
wzór pionowy
półpołysk

SKRZYDŁO
PANELE ELITE
OŚCIEŻNICA
PRÓG
OPASKA
PORTAL
OBEJMA

FDT
DĄB TURNER
struktura drewna
wzór pionowy
mat

SKRZYDŁO
PANELE ELITE
OŚCIEŻNICA
PRÓG
OPASKA
PORTAL
OBEJMA

FDR
DĄB ARTISAN
struktura drewna
wzór poziomy
mat

SKRZYDŁO
PANELE ELITE
OŚCIEŻNICA
PRÓG
OPASKA
PORTAL
OBEJMA

FEJ
JASNY WENGE
struktura drewna
wzór pionowy
półpołysk

SKRZYDŁO
PANELE ELITE
OŚCIEŻNICA
PRÓG
OPASKA
PORTAL
OBEJMA

FKC
CZARNY
struktura perlista

SKRZYDŁO
PANELE ELITE
OŚCIEŻNICA
PRÓG
OPASKA
PORTAL
OBEJMA

FKG
ANTRACYT
struktura perlista

SKRZYDŁO
PANELE ELITE
OŚCIEŻNICA
PRÓG
OPASKA
PORTAL
OBEJMA

FKT
SZARY
struktura perlista

OŚCIEŻNICA
OPASKA
PORTAL
OBEJMA

FSB
BIAŁY
struktura perlista

SKRZYDŁO
PANELE ELITE
OŚCIEŻNICA
PRÓG
OPASKA
PORTAL
OBEJMA

LDE
DĄB SZLACHETNY*
lakierowane w technologii
REAL WOOD 3D
struktura drewna

N

SIMPLY^WD
SKRZYDŁO
OŚCIEŻNICA

DOWOLNY KOLOR
STRONA ZEWNĘTRZNA

DOWOLNY KOLOR
STRONA WEWNĘTRZNA

* KOLOR DOSTĘPNY TYLKO DLA DRZWI SIMPLY^WD

DRZWI DWUKOLOROWE

Aby uzyskać niepowtarzalną konfigurację drzwi do naszego mieszkania możemy połączyć dowolnie dwa kolory z palety TERRA. Strona zewnętrzna skrzydła drzwi, jak i ościeżnicy, będzie wówczas miała odmienny kolor niż strona wewnętrzna. W taki sposób możemy jeszcze lepiej dopasować stylistykę drzwi do projektu przestrzeni wspólnych: korytarza lub klatki schodowej, oraz do wnętrza naszego mieszkania. Bez dodatkowych dopłat dostępne są także skrzydła drzwi w wybranym kolorze z ościeżnicą w innym kolorze, według upodobań zamawiającego.

www.konfigurator.gerda.pl

Zapraszamy do skorzystania z niezawodnego narzędzia jakim jest konfigurator on-line drzwi Gerda. Za jego pomocą w sposóbintuicyjny można zbudować drzwi na miarę swoich potrzeb. Ponadto od razu można zobaczyć wizualizację wymarzonych drzwi.

GALA

PALETA KOLORÓW LAKIEROWANYCH RAL

RAL 1013
drobna struktura
matowy

RAL 1023
drobna struktura
matowy

RAL 1028
drobna struktura
matowy

RAL 2004
drobna struktura
matowy

RAL 5019
drobna struktura
matowy

RAL 5024
drobna struktura
matowy

RAL 6005
drobna struktura
matowy

RAL 6019
drobna struktura
matowy

RAL 7001
drobna struktura
matowy

RAL 7015
drobna struktura
matowy

RAL 7016
drobna struktura
matowy

RAL 7021
drobna struktura
matowy

RAL 7024
drobna struktura
matowy

RAL 7030
drobna struktura
matowy

RAL 7035
drobna struktura
matowy

RAL 7037
drobna struktura
matowy

RAL 7039
drobna struktura
matowy

RAL 7043
drobna struktura
matowy

RAL 7044
drobna struktura
matowy

RAL 8017
drobna struktura
matowy

RAL 8019
drobna struktura
matowy

RAL 9001
drobna struktura
matowy

RAL 9002
drobna struktura
matowy

RAL 9003
drobna struktura
matowy

RAL 9004
drobna struktura
matowy

RAL 9005
drobna struktura
matowy

RAL 9016
drobna struktura
matowy

BIA [~RAL 9010]
drobna struktura
matowy

CRB [~RAL 7021]
drobna struktura
matowy

PALETA GALA

- STAR 60
- PREMIUM 60 Plus
- PREMIUM 60
- COMFORT 60 Plus
- COMFORT 60

Uwaga: zaprezentowane tu kolory i efekty będą odbiegały od oryginalnego koloru i efektu ze względu na technologię druku. Poproś o oryginalną próbkę pomalowaną proszkowo w celu weryfikacji koloru/efektu.

GALACTICA

Uwaga: zaprezentowane tu kolory i efekty będą odbiegały od oryginalnego koloru i efektu ze względu na technologię druku. Poproś o oryginalną próbkę pomalowaną proszkowo w celu weryfikacji koloru/efektu.

ZMA Nimbus
drobna struktura
metaliczny, matowy

ZMB Ash
drobna struktura
metaliczny, matowy

ZMC Space
drobna struktura
metaliczny, matowy

ZMD Lava
drobna struktura
metaliczny, matowy

ZME Frost
drobna struktura
metaliczny, matowy

ZMF Silver Sparkle
drobna struktura
metaliczny, matowy

ZMG Iron
drobna struktura
metaliczny, matowy

ZMH Horizon
drobna struktura
metaliczny, matowy

ZMI Anthracite
drobna struktura
metaliczny, matowy

ZMJ Black Grey
drobna struktura
metaliczny, matowy

ZMK Ivory
drobna struktura
metaliczny, matowy

ZML Grey
drobna struktura
metaliczny, matowy

ZMM Green
drobna struktura
metaliczny, matowy

ZMN Sepia
drobna struktura
metaliczny, matowy

ZMP Cream
drobna struktura
metaliczny, matowy

ZMR Merlot
drobna struktura
metaliczny, matowy

ZMS Brick
drobna struktura
metaliczny, matowy

ZMT Green Sparkle
drobna struktura
metaliczny, matowy

ZMU Pine
drobna struktura
metaliczny, matowy

ZMW Ground
drobna struktura
metaliczny, matowy

ZMX Iron Sparkle
drobna struktura
metaliczny, matowy

ZMY Darkling
drobna struktura
metaliczny, matowy

ZMZ Silver
drobna struktura
metaliczny, matowy

ZM1 Mocca
drobna struktura
metaliczny, matowy

ZM2 Midnight
drobna struktura
metaliczny, matowy

PALETA GALACTICA

- STAR 60
- PREMIUM 60 Plus
- PREMIUM 60
- COMFORT 60 Plus
- COMFORT 60

STAR 60 RC4

WYPOSAŻENIE STANDARDOWE

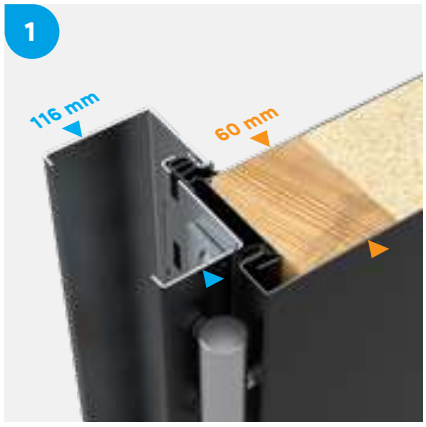

OŚCIEŻNICA Z USZCZELKĄ
Standardowo dostępne są cztery rodzaje ościeżnic stalowych z uszczelką: asymetryczna FA, narożna FT i dwie portalowe: FA PORTAL i narożna FT PORTAL.

3 PRZYLGI SKRZYDŁA
Skrzydło posiada uszczelnienie na górnej i bocznych przylgach.

KONSTRUKCJA SKRZYDŁA
Skrzydło o grubości 60 mm wypełnione jest bezfreonową pianą PUR oraz warstwami wygłuszającymi. Wewnątrz skrzydła znajduje się kratownica z profili stalowych i prętów hartowanych, które zapewniają wyjątkową odporność na sforsowanie.

PRÓG STALOWY LAMINOWANY
Profil progu z uszczelką zapobiegającą przenikaniu cieplnemu. Wysokość progu wynosi 19 mm lub 32 mm. Progi laminowane są w kolorach z palety TERRA.
Opcjonalnie dostępne są także progi ze stali nierdzewnej i drewniane.

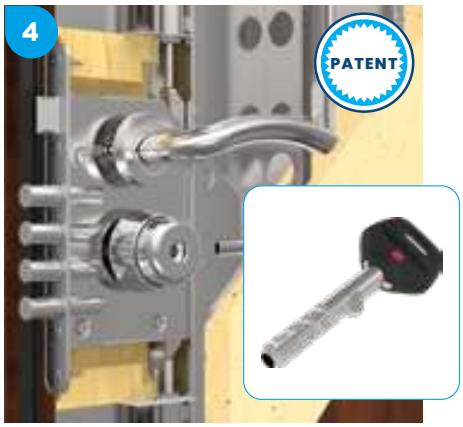

GŁÓWNY ZAMEK RYGLOWY
W standardzie montowany jest zamek ryglowy GERDA® ZW 6000 w klasie 6., z 11 punktami ryglowania.

WKŁADKA GERDA® RIM 6000
W głównym zamku pracuje opatentowana wkładka GERDA® z kluczem rurkowym o ponad 4 miliardach kombinacji kodu.
W komplecie znajduje się 5 kluczy rurkowych.

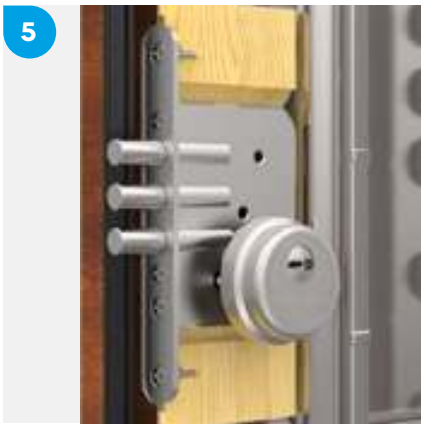

ZAMEK DODATKOWY
W standardzie montowany jest zamek ryglowy GERDA® ZW 500 w klasie 6., z 3 punktami ryglowania. W zamku pracuje wkładka w klasie 5. lub 6.

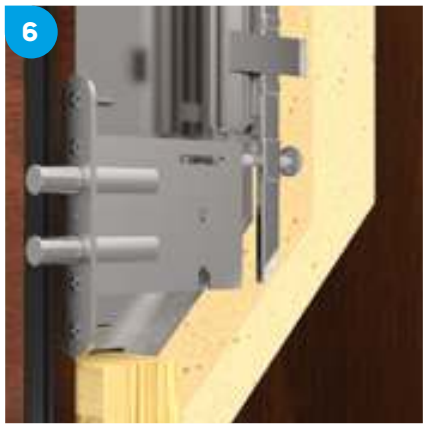

ZAMKI POMOCNICZE
W standardzie montowane są pomocnicze zamki dolny i górny sterowane zamkiem głównym.

POZIOME RUCHOME RYGLE
Od strony zawiasowej wysuwają się trzy wzmocnione rygle sterowane zamkiem głównym.

POZIOME STAŁE BOLCE
Od strony zawiasowej, na wewnętrznych metalowych wspornikach montowane są trzy stałe bolce przeciwwyważeniowe.

ZAWIASY TRÓJDZIELNE 2D
Wzmocnione zawiasy z blokadą demontażu i estetycznymi osłonkami.

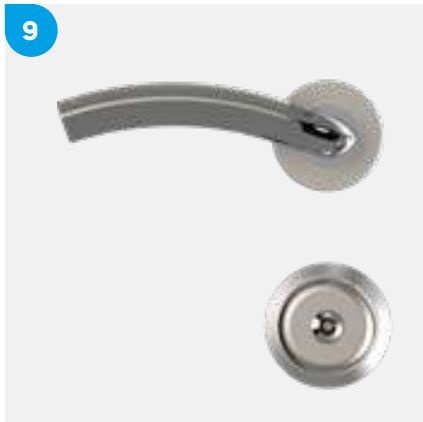

SZYLDY TECHNO
Dla drzwi STAR 60 dostępne są dedykowane szyldy TECHNO w kolorystyce łączącej błyszczący chrom i niklowaną satynę.

* DOPŁATA.

STAR 60 RC4

CENA NETTO
od 4499 PLN

cena netto obejmuje skrzydło, próg, ościeżnicę, szyldy z klamkami, wkładkę zamka głównego w klasie 6, wkładkę zamka dodatkowego w klasie 5

STANDARDOWA PALETA KOLORÓW

TERRA

OPCJE

RAL

DRZWI LAKIEROWANE

WYMIENNE PANELE ELITE

PORTALE I OPASKI DRZWIOWE

STANDARDOWE ZAMKI

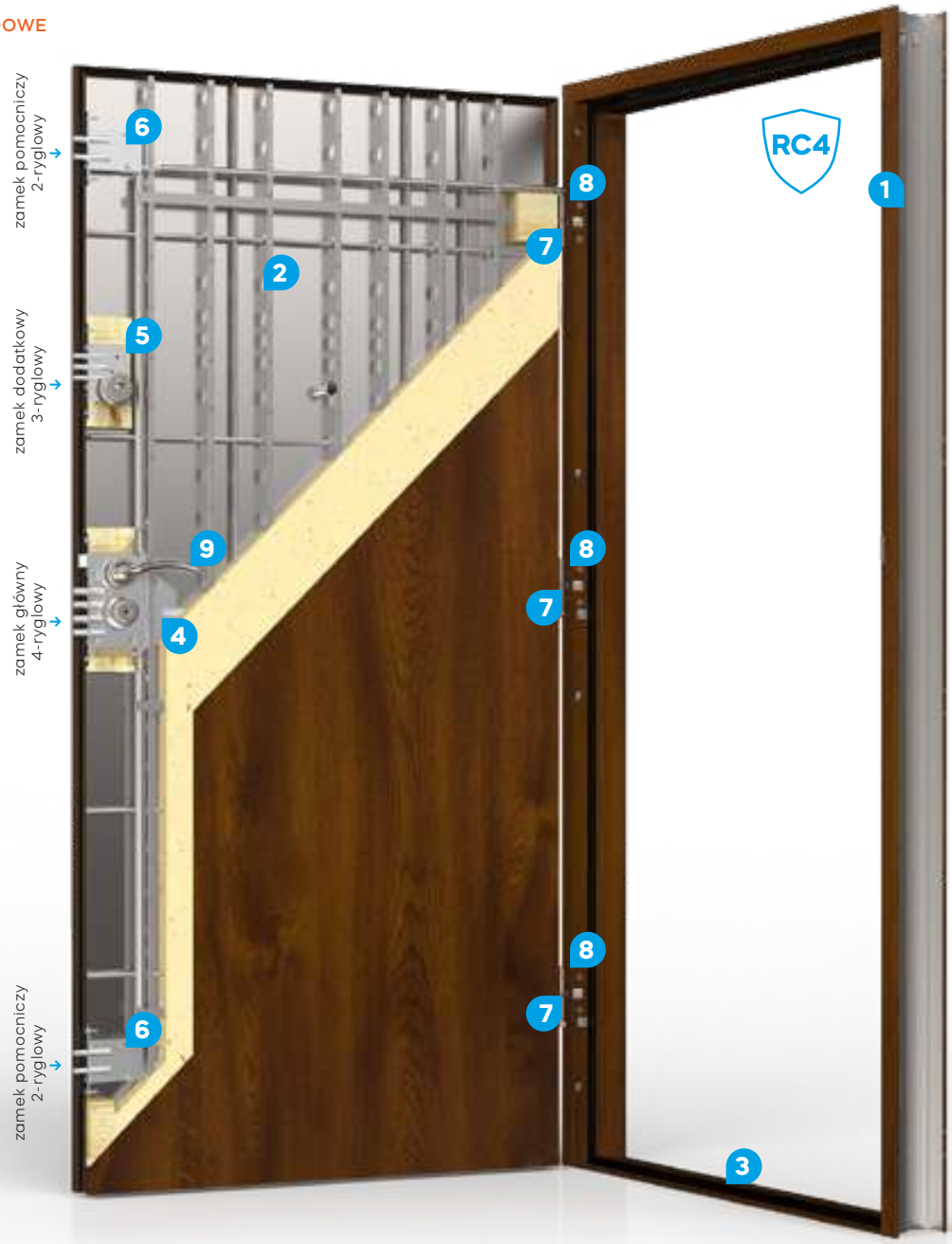

STAR 60

KLASA ANTYWŁAMANIOWOŚCI	**RC4**
R_w WSPÓŁCZYNNIK IZOLACJI AKUSTYCZNEJ	**38 dB**

DLA DRZWI REFERENCYJNYCH

ŚWIATŁO PRZEJŚCIA

ROZMIAR DRZWI	OŚCIEŻNICA FA • FT • FA PORTAL • FT PORTAL	OŚCIEŻNICA FA • FT FA PORTAL • FT PORTAL Z PAKIETEM ELITE
80N	748 x 2005 mm	742 x 2005 mm
80	778 x 2005 mm	772 x 2005 mm
90N	848 x 2005 mm	842 x 2005 mm
90E	891 x 2005 mm	885 x 2005 mm
100E*	991 x 2005 mm	985 x 2005 mm

* DOPŁATA.

STAR 60 RC4

DOSKONAŁY KOMFORT AKUSTYCZNY I NAJWYŻSZY POZIOM BEZPIECZEŃSTWA

ROZMIARY DRZWI	80N	80	90N	90E	100E*

CENNIK			NETTO PLN
W00	**PŁASKIE**	-	**4499**
R00	**PŁASKIE**	pakiet ELITE	**5199**
TML	**TOKIO 1**	1-stronny INSERT INOX	**4859**
		2-stronny INSERT INOX	**5034**
TMLB	**TOKIO 1 B**	1-stronny INSERT BLACK	**4859**
		2-stronny INSERT BLACK	**5034**
TMM	**TOKIO 2**	1-stronny INSERT INOX	**4859**
		2-stronny INSERT INOX	**5034**
TMMB	**TOKIO 2 B**	1-stronny INSERT BLACK	**4859**
		2-stronny INSERT BLACK	**5034**
RLF	**RLF**	pakiet ELITE + INSERT INOX	**5399**
RLFB	**RLFB**	pakiet ELITE + INSERT BLACK	**5399**
RHH	**RHH**	pakiet ELITE + INSERT INOX	**5399**
RHHB	**RHHB**	pakiet ELITE + INSERT BLACK	**5399**
VA3	**VA3**	pakiet ELITE	**5399**
VA4	**VA4**	pakiet ELITE	**5399**

→ DOSTĘPNE MODELE DRZWI NA STRONACH 6-7

WYPOSAŻENIE STANDARDOWE RC4
WSPÓŁCZYNNIK IZOLACJI AKUSTYCZNEJ 38 dB
OŚCIEŻNICA Z USZCZELKĄ
ZAWIASY TRÓJDZIELNE Z OSŁONKAMI W KOLORZE OKUĆ
PRÓG LAMINOWANY Z USZCZELKĄ H=19 mm LUB H=32 mm
KOMPLET OKUĆ Z OCHRONĄ WKŁADKI ZAMKA DODATKOWEGO
WIZJER SZEROKOKĄTNY
SZYLD KLAMKA-KLAMKA: TECHNO
WKŁADKA GŁÓWNA W KLASIE 6
WKŁADKA ZAMKA DODATKOWEGO W KLASIE 5
WKŁADKA GŁÓWNA: 5 x KLUCZE DOCELOWE
WKŁADKA ZAMKA DODATKOWEGO: 5 x KLUCZE DOCELOWE + MONTAŻOWE
GRUBOŚĆ SKRZYDŁA DRZWI 60 mm
GRUBOŚĆ SKRZYDŁA DRZWI Z PAKIETEM ELITE 70 mm
WEWNĘTRZNA KRATOWNICA STALOWA
RUCHOME POZIOME RYGLE STEROWANE ZAMKIEM GŁÓWNYM
STAŁE BOLCE ANTYWYWAŻENIOWE
DWA ZAMKI POMOCNICZE: GÓRNY I DOLNY
OPATENTOWANY KLUCZ RURKOWY

DOPŁATY	
DRZWI LAKIEROWANE – PALETA GALA	**890**
DRZWI LAKIEROWANE – GALACTICA / GALA OPEN	**1090**
DRZWI LAKIEROWANE DWUKOLOROWE – PALETA GALA	**650**
DRZWI DWUKOLOROWE – PALETA TERRA	**500**
ROZMIAR 100E	**350**
SKRACANIE DRZWI (20, 30, 40, 50, 60, 70 mm)	**230**
LISTWA ZAMYKAJĄCA DLA DRZWI BEZ PAKIETU ELITE	**50**
GAŁKA-KLAMKA	**65**
WKŁADKA ZAMKA DODATKOWEGO W KLASIE 6	**190**

DOPŁATY	
OPTIC F – WIZJER ELEKTRONICZNY 2,4''	**165**
OPTIC M – WIZJER ELEKTRONICZNY 4,3''	**400**
SZTYWNY ŁAŃCUCH DLA DRZWI BEZ PAKIETU ELITE [1, 2]	**270**
PRÓG INOX Z USZCZELKĄ H=19 mm / H=32 mm	**50**
PRÓG NORWESKI DREWNIANY Z USZCZELKĄ H=19 mm	**50**
PRÓG NORWESKI DREWNIANY Z PŁETWĄ ALUMINIOWĄ I USZCZELKĄ H=28 mm	**80**
PRÓG NORWESKI DREWNIANY Z PŁETWĄ DREWNIANĄ I USZCZELKĄ H=35 mm[1]	**80**
PRÓG MONTAŻOWY / TRANSPORTOWY	**40**
DRZWI W ZŁOŻENIU [3]	**75**

1 - dla ościeżnic wydłużonych o 6 mm z systemem montażu DPO
2 - dla drzwi metalowych z ościeżnicami z systemem montażu DPO
3 - dla wybranych konfiguracji ościeżnic i progów

* DOPŁATA

** CENA NETTO ZA KOMPLET (SKRZYDŁO, PRÓG, OŚCIEŻNICA, SZYLDY Z KLAMKAMI, WKŁADKI ZAMKÓW)

STAR 60 RC4

PANELE ELITE

IZOLACJA AKUSTYCZNA

3 lata GWARANCJI

STANDARDOWE OŚCIEŻNICE

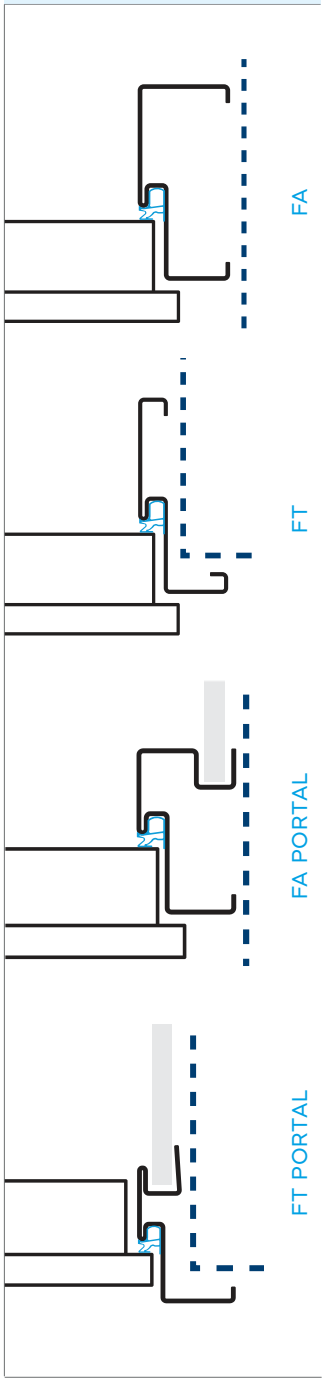

STANDARDOWE PROGI

LAMINOWANY Z USZCZELKĄ

KOLORY WG PALETY **TERRA**

H=19 mm
H=32 mm

STANDARDOWE SZYLDY RC4

KLAMKA-KLAMKA

TECHNO

PROGI ZA DOPŁATĄ

INOX Z USZCZELKĄ*

H=19 mm
H=32 mm

NORWESKIE DREWNIANE Z USZCZELKĄ*

KOLORY
BRĄZOWY
JASNOBRĄZOWY
JASNY

H=19 mm

H=28 mm

H=35 mm

SZYLDY ZA DOPŁATĄ

GAŁKA-KLAMKA*

TECHNO

KLAMKA-KLAMKA + SZTYWNY ŁAŃCUCH*

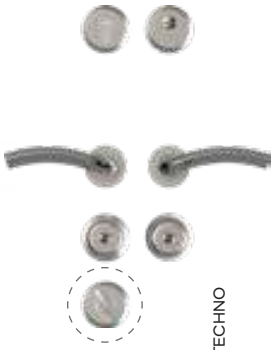

TECHNO

GAŁKA-KLAMKA + SZTYWNY ŁAŃCUCH*

TECHNO

Sztywny łańcuch niedostępny dla PAKIETU ELITE.

Drzwi z serii **STAR 60** to flagowy produkt GERDA. Można powiedzieć "prawdziwa gwiazda" w portfolio marki. Rozwiązania zastosowane w obszarze bezpieczeństwa, zostały dopracowane na przestrzeni ponad 30 lat, wyznaczając standardy drzwi antywłamaniowych, jakie znamy dzisiaj. Konstrukcja wewnętrzna skrzydła konsultowana z Wydziałem Kryminalnym Komendy Stołecznej Policji, a także sprawdzona w licznych testach, nie ma sobie równych jeśli chodzi o odporność na włamanie. Drzwi **STAR 60** to produkt wyjątkowy, w którym zastosowano także najwyższej klasy wkładki, a wśród nich unikatową wkładkę GERDA® RIM 6000 z kluczem rurkowym o 4 miliardach kombinacji kodu. Wszystkie te cechy czynią drzwi **STAR 60** produktem unikatowym na świecie.

KOLORY OKUĆ TECHNO

NIKIEL SATYNA / CHROM

* DOPŁATA

PREMIUM 60 Plus

WYPOSAŻENIE STANDARDOWE

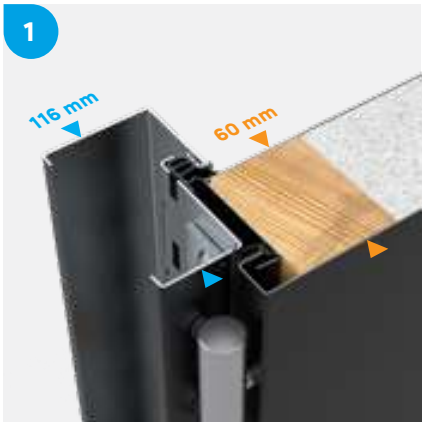

OŚCIEŻNICA Z USZCZELKĄ
Standardowo dostępne są cztery rodzaje ościeżnic stalowych z uszczelką: asymetryczna FA, narożna FT i dwie portalowe: FA PORTAL i narożna FT PORTAL.

3 PRZYLGI SKRZYDŁA
Skrzydło posiada uszczelnienie na górnej i bocznych przylgach.

KONSTRUKCJA SKRZYDŁA
Skrzydło o grubości 60 mm zbudowane jest na ramiaku drewnianym i wypełnione warstwowo: płytą GK, wełną mineralną i płytą GK.

OPCJA – PAKIET ELITE
Z opcjonalnym pakietem ELITE skrzydło ma grubość 70 mm. Sposób montażu dekoracyjnych paneli umożliwia późniejszą wymianę.

PRÓG STALOWY LAMINOWANY
Profil progu z uszczelką zapobiegającą przenikaniu cieplnemu. Wysokość progu wynosi 19 mm lub 32 mm. Progi laminowane są w kolorach z palety TERRA.
Opcjonalnie dostępne są także progi ze stali nierdzewnej i drewniane (dopłata).

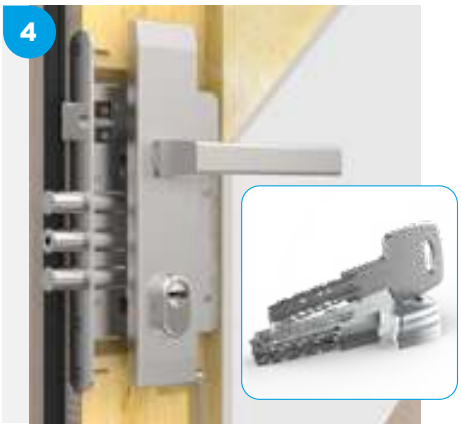

GŁÓWNY ZAMEK RYGLOWY
W standardzie montowany jest zamek ryglowy GERDA® ZW 1000 ZM Premium w klasie 7., z 3 punktami ryglowania.

WKŁADKA GERDA® EVO
W zamkach pracują wkładki GERDA® EVO w klasie 5. ujednolicone w Systemie Jednego Klucza – dzięki temu oba zamki można otworzyć jednym kluczem.

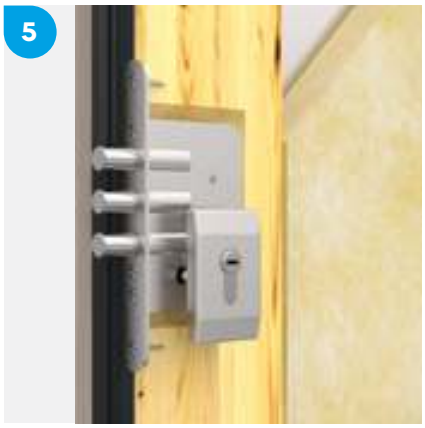

ZAMEK DODATKOWY
W standardzie montowany jest zamek ryglowy GERDA® ZW 500 w klasie 6., z 3 punktami ryglowania.
W zamku pracuje wkładka w klasie 5. lub 6.

ZAWIASY 3D
W standardzie montowane są zawiasy z regulacją w 3 płaszczyznach bez konieczności zdejmowania skrzydła drzwiowego. W komplecie są nakładki w kolorze okuć.

STAŁE BOLCE PRZECIWYWAŻENIOWE
Na skrzydle od strony zawiasów montowane są dwa stałe bolce osadzone na wspornikach.

RC3 – PIONOWY RYGIEL
W pakiecie RC3, dostępnym jako opcja, znajduje się pionowe ryglowanie sterowane z zamka głównego.

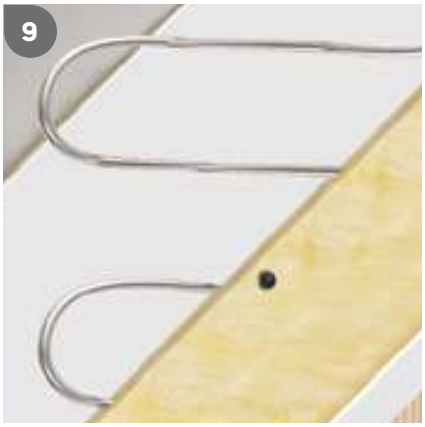

RC3 – PRĘT KSZTAŁTOWY
W pakiecie RC3, dostępnym jako opcja, znajduje się hartowany kształtowy pręt stalowy utrudniający sforsowanie drzwi przy pomocy standardowych elektronarzędzi.

RC3 – ZAMEK POMOCNICZY
W pakiecie RC3 montowany jest pomocniczy zamek dolny sterowany zamkiem głównym.

* DOPŁATA.

PREMIUM 60 Plus

CENA NETTO
od 3229 PLN

cena netto obejmuje skrzydło, próg, ościeżnicę, szyldy z klamkami, wkładkę zamka głównego w klasie 6, wkładkę zamka dodatkowego w klasie 5

STANDARDOWA PALETA KOLORÓW

TERRA

OPCJE

RAL

DRZWI LAKIEROWANE

WYMIENNE PANELE ELITE

WKŁADKI W KLASIE 6

PORTALE I OPASKI DRZWIOWE

tedee PRO

STANDARDOWE ZAMKI

PREMIUM 60 Plus		
KLASA ANTYWŁAMANIOWOŚCI	RC2	RC3*
R_w WSPÓŁCZYNNIK IZOLACJI AKUSTYCZNEJ	42 dB	

DLA DRZWI REFERENCYJNYCH

ŚWIATŁO PRZEJŚCIA

ROZMIAR DRZWI	OŚCIEŻNICA FA • FT • FA PORTAL • FT PORTAL	OŚCIEŻNICA FA • FT • FA PORTAL • FT PORTAL Z PAKIETEM ELITE
80N	748 x 2005 mm	742 x 2005 mm
80	778 x 2005 mm	772 x 2005 mm
90N	848 x 2005 mm	842 x 2005 mm
90Z	911 x 2005 mm	905 x 2005 mm
100E*	991 x 2005 mm	985 x 2005 mm

* DOPŁATA.

PREMIUM 60 Plus

BEZPIECZEŃSTWO I AKUSTYKA W WIELU ARANŻACJACH

ROZMIARY DRZWI	80N	80	90N	90Z	100E*

CENNIK			NETTO PLN
W00	**PŁASKIE**	-	**3229**
R00	**PŁASKIE**	pakiet ELITE	**4029**
RLF	**RLF**	pakiet ELITE + INSERT INOX	**4230**
RLFB	**RLFB**	pakiet ELITE + INSERT BLACK	**4230**
RHH	**RHH**	pakiet ELITE + INSERT INOX	**4230**
RHHB	**RHHB**	pakiet ELITE + INSERT BLACK	**4230**
VA3	**VA3**	pakiet ELITE	**4230**
VA4	**VA4**	pakiet ELITE	**4230**
ELE	**BERNO**	1-stronny ELITE 3D	**3979**
		2-stronny ELITE 3D	**4579**
ELC	**VISP**	1-stronny ELITE 3D	**3979**
		2-stronny ELITE 3D	**4579**
ELD	**TRIN**	1-stronny ELITE 3D	**3979**
		2-stronny ELITE 3D	**4579**
ELB	**OLTEN**	1-stronny ELITE 3D	**3979**
		2-stronny ELITE 3D	**4579**

→ DOSTĘPNE MODELE DRZWI NA STRONACH 6-7

WYPOSAŻENIE STANDARDOWE RC2
WSPÓŁCZYNNIK IZOLACJI AKUSTYCZNEJ 42 dB
OŚCIEŻNICA Z USZCZELKĄ
ZAWIASY REGULOWANE 3D Z OSŁONKAMI W KOLORZE OKUĆ
PRÓG LAMINOWANY Z USZCZELKĄ H=19 mm LUB H=32 mm
KOMPLET OKUĆ Z OCHRONĄ WKŁADKI GŁÓWNEJ
WIZJER SZEROKOKĄTNY
SZYLD KLAMKA-KLAMKA: PRAGA, BERGEN, BLOK I OSLO
WKŁADKI GERDA® EVO W KLASIE 5
WKŁADKI W SYSTEMIE JEDNEGO KLUCZA
WKŁADKI W SYSTEMIE AB – KLUCZE MONTAŻOWE I DOCELOWE
WKŁADKA GŁÓWNA: 5 x KLUCZE DOCELOWE
GRUBOŚĆ SKRZYDŁA DRZWI 60 mm
GRUBOŚĆ SKRZYDŁA DRZWI Z PAKIETEM ELITE 70 mm
SKRZYDŁO NA RAMIAKU DREWNIANYM
SPECJALNY PAKIET WYGŁUSZAJĄCY
STAŁE BOLCE ANTYWYWAŻENIOWE

DOPŁATY	
DRZWI LAKIEROWANE – PALETA GALA	**890**
DRZWI LAKIEROWANE – GALACTICA / GALA OPEN	**1090**
DRZWI LAKIEROWANE DWUKOLOROWE – PALETA GALA	**650**
DRZWI DWUKOLOROWE – PALETA TERRA	**500**
PAKIET RC3 Z SZYLDAMI BERGEN LUB BLOK	**280**
PAKIET RC3 Z SZYLDAMI PRAGA	**330**
ROZMIAR 100E	**350**
SKRACANIE DRZWI (20, 30, 40, 50, 60, 70, 100 mm)	**230**
LISTWA ZAMYKAJĄCA DLA DRZWI BEZ PAKIETU ELITE	**50**
PRZYGOTOWANIE POD ZAMKI HOTELOWE [4]	**540**
GAŁKA-KLAMKA	**65**
WKŁADKI W KLASIE 6 W SYSTEMIE JEDNEGO KLUCZA	**190**
SZYLD GÓRNY Z OCHRONĄ WKŁADKI	**35**

DOPŁATY	
OPTIC F – WIZJER ELEKTRONICZNY 2,4''	**165**
OPTIC M – WIZJER ELEKTRONICZNY 4,3''	**400**
SZTYWNY ŁAŃCUCH DLA DRZWI BEZ PAKIETU ELITE [1, 2]	**270**
PRÓG INOX Z USZCZELKĄ H=19 mm / H=32 mm	**50**
PRÓG NORWESKI DREWNIANY Z USZCZELKĄ H=19 mm	**50**
PRÓG NORWESKI DREWNIANY Z PŁETWĄ ALUMINIOWĄ I USZCZELKĄ H=28 mm	**80**
PRÓG NORWESKI DREWNIANY Z PŁETWĄ DREWNIANĄ I USZCZELKĄ H=35 mm[1]	**80**
PRÓG MONTAŻOWY / TRANSPORTOWY	**40**
DRZWI W ZŁOŻENIU [3]	**75**
DRZWI WYŻSZE O 100 mm	**390**
KONTAKTRON WBUDOWANY	**120**
ZESTAW **tedee PRO**	**2030**

1 - dla ościeżnic wydłużonych o 6 mm z systemem montażu DPO
2 - dla ościeżnic z systemem montażu DPO, drzwi metalowe
3 - dla wybranych konfiguracji ościeżnic i progów
4 - na zamówienie specjalne

* DOPŁATA

** CENA NETTO ZA KOMPLET (SKRZYDŁO, PRÓG, OŚCIEŻNICA, SZYLDY Z KLAMKAMI, WKŁADKI ZAMKÓW)

PREMIUM 60 Plus

PANELE ELITE

IZOLACJA AKUSTYCZNA

3 lata GWARANCJI

STANDARDOWE OŚCIEŻNICE

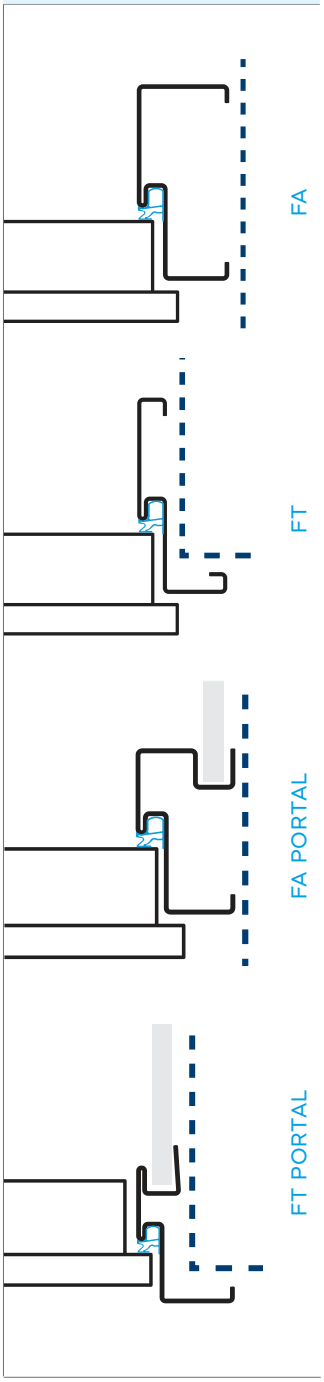

STANDARDOWE PROGI

LAMINOWANY Z USZCZELKĄ

KOLORY WG PALETY **TERRA**

H=19 mm
H=32 mm

PROGI ZA DOPŁATĄ

INOX Z USZCZELKĄ*

H=19 mm
H=32 mm

NORWESKIE DREWNIANE Z USZCZELKĄ*

KOLORY
BRĄZOWY
JASNOBRĄZOWY
JASNY

H=19 mm

H=28 mm

H=35 mm

SZYLDY ZA DOPŁATĄ

SZYLD Z OCHRONĄ WKŁADKI*

PRAGA

GAŁKA-KLAMKA*

PRAGA

BERGEN

BLOK

SZTYWNY ŁAŃCUCH*

BERGEN

BLOK

OSLO

Sztywny łańcuch niedostępny dla pakietu ELITE.

SZYLD GÓRNY Z OCHRONĄ WKŁADKI*

PRAGA

BERGEN

BLOK

OSLO

STANDARDOWE SZYLDY RC2

KLAMKA-KLAMKA

PRAGA

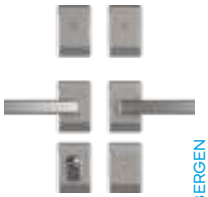

BERGEN

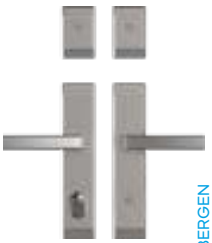

BERGEN

KLAMKA-KLAMKA

BLOK

BLOK

OSLO

KOLORY: PRAGA, BERGEN I BLOK

ANODA PLATYNA	ANODA SREBRNA	ANODA CZARNA

KOLORY OSLO

NIKIEL SATYNA

* DOPŁATA

PREMIUM 60

WYPOSAŻENIE STANDARDOWE

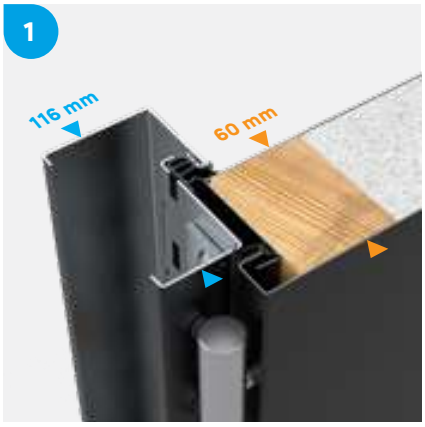

OŚCIEŻNICA Z USZCZELKĄ
Standardowo dostępne są cztery rodzaje ościeżnic stalowych z uszczelką: asymetryczna FA, narożna FT i dwie portalowe: FA PORTAL i narożna FT PORTAL.

3 PRZYLGI SKRZYDŁA
Skrzydło posiada uszczelnienie na górnej i bocznych przylgach.

KONSTRUKCJA SKRZYDŁA
Skrzydło o grubości 60 mm zbudowane jest na ramiaku drewnianym i wypełnione warstwowo: wełną mineralną, styropianem i wełną mineralną.

OPCJA – PAKIET ELITE
Z opcjonalnym pakietem ELITE skrzydło ma grubość 70 mm. Sposób montażu dekoracyjnych paneli umożliwia późniejszą wymianę.

PRÓG STALOWY LAMINOWANY
Profil progu z uszczelką zapobiegającą przenikaniu cieplnemu. Wysokość progu wynosi 19 mm lub 32 mm. Progi laminowane są w kolorach z palety TERRA.
Opcjonalnie dostępne są także progi ze stali nierdzewnej i drewniane (dopłata).

GŁÓWNY ZAMEK RYGLOWY
W standardzie montowany jest zamek ryglowy GERDA® ZW 1000 ZM Premium w klasie 7., z 3 punktami ryglowania.

WKŁADKA GERDA® EVO
W zamkach pracują wkładki GERDA® EVO w klasie 5. ujednolicone w Systemie Jednego Klucza – dzięki temu oba zamki można otworzyć jednym kluczem.

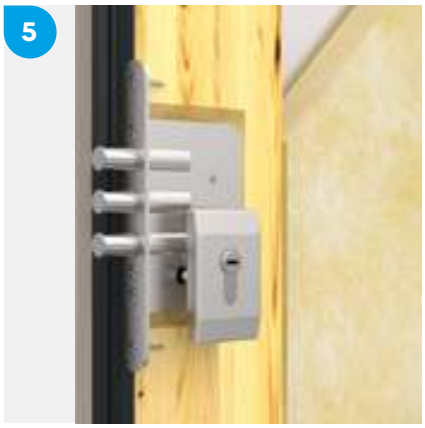

ZAMEK DODATKOWY
W standardzie montowany jest zamek ryglowy GERDA® ZW 500 w klasie 6., z 3 punktami ryglowania.
W zamku pracuje wkładka w klasie 5. lub 6.

ZAWIASY 3D
W standardzie montowane są zawiasy z regulacją w 3 płaszczyznach bez konieczności zdejmowania skrzydła drzwiowego. W komplecie są nakładki w kolorze okuć.

STAŁE BOLCE PRZECIWYWAŻENIOWE
Na skrzydle od strony zawiasów montowane są dwa stałe bolce osadzone na wspornikach.

RC3 – PIONOWY RYGIEL
W pakiecie RC3, dostępnym jako opcja, znajduje się pionowe ryglowanie sterowane z zamka głównego.

RC3/RC4 – ZAMKI POMOCNICZE
W pakiecie RC3 i RC4 montowane są pomocnicze zamki sterowane zamkiem głównym.

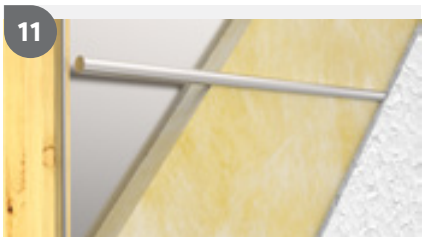

RC3 – PRĘT KSZTAŁTOWY
W pakiecie RC3, dostępnym jako opcja, znajduje się hartowany kształtowy pręt stalowy utrudniający sforsowanie drzwi przy pomocy standardowych elektronarzędzi.

RC4 – HARTOWANE PRĘTY
W pakiecie RC4, dostępnym jako opcja, znajdują się hartowane pogrubione pręty stalowe.

EI30/EI60 – PAKIET P.POŻ.
Konstrukcja drzwi przeciwpożarowych opiera się na ramie stalowej wypełnionej odpowiednio: dla odporności EI30 – wełną mineralną, a dla odporności EI60 – warstwami: wełny mineralnej, płyty GK i wełny mineralnej. W pakietach RC3 i RC4 w wersji p.poż. standardowo dostępne są pręty hartowane.

* DOPŁATA.

PREMIUM 60

CENA NETTO
od 3099 PLN

cena netto obejmuje skrzydło, próg, ościeżnicę, szyldy z klamkami, wkładkę zamka głównego w klasie 6, wkładkę zamka dodatkowego w klasie 5

STANDARDOWA PALETA KOLORÓW

TERRA

STANDARDOWE ZAMKI

OPCJE

DRZWI PRZECIWPOŻAROWE I DYMOSZCZELNE

RAL

DRZWI LAKIEROWANE

WYMIENNE PANELE ELITE

WKŁADKI W KLASIE 6

PORTALE I OPASKI DRZWIOWE

tedee PRO

PREMIUM 60				EI30 D*			EI60 D*	
KLASA ANTYWŁAMANIOWOŚCI	RC2	RC3*	RC4*	RC2	RC3	RC4	RC2	RC3
R_w WSPÓŁCZYNNIK IZOLACJI AKUSTYCZNEJ	39 dB							
U_D WSPÓŁCZYNNIK IZOLACJI TERMICZNEJ	1.3 W/m²K							

DLA DRZWI REFERENCYJNYCH

ŚWIATŁO PRZEJŚCIA

ROZMIAR DRZWI	OŚCIEŻNICA FA • FT • FA PORTAL • FT PORTAL	OŚCIEŻNICA FA • FT • FA PORTAL • FT PORTAL Z PAKIETEM ELITE
80N	748 x 2005 mm	742 x 2005 mm
80	778 x 2005 mm	772 x 2005 mm
90N	848 x 2005 mm	842 x 2005 mm
90Z	911 x 2005 mm	905 x 2005 mm
100E*	991 x 2005 mm	985 x 2005 mm

* DOPŁATA.

PREMIUM 60

ROZMIARY DRZWI	80N	80	90N	90Z	100E*

CENNIK			NETTO PLN
W00	**PŁASKIE**	-	**3099**
R00	**PŁASKIE**	pakiet ELITE	**3899**
TML	**TOKIO 1**	1-stronny INSERT INOX [3]	**3459**
		2-stronny INSERT INOX [3]	**3634**
TMLB	**TOKIO 1 B**	1-stronny INSERT BLACK [3]	**3459**
		2-stronny INSERT BLACK [3]	**3634**
TMM	**TOKIO 2**	1-stronny INSERT INOX [3]	**3459**
		2-stronny INSERT INOX [3]	**3634**
TMMB	**TOKIO 2 B**	1-stronny INSERT BLACK [3]	**3459**
		2-stronny INSERT BLACK [3]	**3634**
TOL	**TOLEDO**	1-stronny INSERT INOX [3]	**3529**
		2-stronny INSERT INOX [3]	**3729**
TOLB	**TOLEDO B**	1-stronny INSERT BLACK [3]	**3529**
		2-stronny INSERT BLACK [3]	**3729**
TAH	**TAHOMA**	1-stronnie tłoczony	**3439**
		2-stronnie tłoczony	**3639**
VAN	**VANCOUVER**	1-stronnie tłoczony	**3439**
		2-stronnie tłoczony	**3639**
VER	**VERSCRUZ**	1-stronnie tłoczony	**3439**
		2-stronnie tłoczony	**3639**
TOR	**TORONTO**	1-stronnie tłoczony	**3439**
		2-stronnie tłoczony	**3639**
VIC	**VICTORIA**	1-stronnie tłoczony	**3439**
		2-stronnie tłoczony	**3639**
TRE	**TRENTINO**	1-stronnie tłoczony	**3439**
		2-stronnie tłoczony	**3639**
RLF	**RLF**	pakiet ELITE + INSERT INOX	**4100**
RLFB	**RLFB**	pakiet ELITE + INSERT BLACK	**4100**
RHH	**RHH**	pakiet ELITE + INSERT INOX	**4100**
RHHB	**RHHB**	pakiet ELITE + INSERT BLACK	**4100**
VA3	**VA3**	pakiet ELITE	**4100**
VA4	**VA4**	pakiet ELITE	**4100**
ELE	**BERNO**	1-stronny ELITE 3D	**3849**
		2-stronny ELITE 3D	**4449**
ELC	**VISP**	1-stronny ELITE 3D	**3849**
		2-stronny ELITE 3D	**4449**
ELD	**TRIN**	1-stronny ELITE 3D	**3849**
		2-stronny ELITE 3D	**4449**
ELB	**OLTEN**	1-stronny ELITE 3D	**3849**
		2-stronny ELITE 3D	**4449**

→ DOSTĘPNE MODELE DRZWI NA STRONACH 6-7

WYPOSAŻENIE STANDARDOWE RC2
WSPÓŁCZYNNIK IZOLACJI AKUSTYCZNEJ 39 dB
WSPÓŁCZYNNIK IZOLACJI TERMICZNEJ 1.3 W/m²K
OŚCIEŻNICA Z USZCZELKĄ
ZAWIASY REGULOWANE 3D Z OSŁONKAMI W KOLORZE OKUĆ
PRÓG LAMINOWANY Z USZCZELKĄ H=19 mm LUB H=32 mm
KOMPLET OKUĆ Z OCHRONĄ WKŁADKI GŁÓWNEJ
WIZJER SZEROKOKĄTNY
SZYLD KLAMKA-KLAMKA: PRAGA, BERGEN, BLOK I OSLO
WKŁADKI GERDA® EVO W KLASIE 5
WKŁADKI W SYSTEMIE JEDNEGO KLUCZA
WKŁADKI W SYSTEMIE AB – KLUCZE MONTAŻOWE I DOCELOWE
WKŁADKA GŁÓWNA: 5 x KLUCZE DOCELOWE
GRUBOŚĆ SKRZYDŁA DRZWI 60 mm
GRUBOŚĆ SKRZYDŁA DRZWI Z PAKIETEM ELITE 70 mm
SKRZYDŁO NA RAMIAKU DREWNIANYM
SPECJALNY PAKIET WYGŁUSZAJĄCY
STAŁE BOLCE ANTYWYWAŻENIOWE

DOPŁATY	
DRZWI LAKIEROWANE – PALETA GALA	**890**
DRZWI LAKIEROWANE – GALACTICA / GALA OPEN	**1090**
DRZWI LAKIEROWANE DWUKOLOROWE – PALETA GALA	**650**
DRZWI DWUKOLOROWE – PALETA TERRA	**500**
PAKIET RC3 Z SZYLDAMI BERGEN LUB BLOK	**280**
PAKIET RC3 Z SZYLDAMI PRAGA	**330**
PAKIET RC4 Z SZYLDAMI BERGEN LUB BLOK	**850**
ROZMIAR 100E	**350**
SKRACANIE DRZWI (20, 30, 40 [3], 50, 60 [3], 70, 100 mm)	**230**
LISTWA ZAMYKAJĄCA DLA DRZWI BEZ PAKIETU ELITE	**50**
PRZYGOTOWANIE POD ZAMKI HOTELOWE [4]	**540**
GAŁKA-KLAMKA	**65**
WKŁADKI W KLASIE 6 W SYSTEMIE JEDNEGO KLUCZA W PAKIECIE RC4 – BEZ DOPŁAT	**190**

1 - dla ościeżnic wydłużonych o 6 mm z systemem montażu DPO
2 - dla ościeżnic z systemem montażu DPO, drzwi metalowe
3 - nie dotyczy drzwi P.POŻ.
4 - w pakiecie RC4 skracanie w zakresie 20, 35 mm

DOPŁATY	
SZYLD GÓRNY Z OCHRONĄ WKŁADKI	**35**
OPTIC F – WIZJER ELEKTRONICZNY 2,4''	**165**
OPTIC M – WIZJER ELEKTRONICZNY 4,3''	**400**
SZTYWNY ŁAŃCUCH DLA DRZWI BEZ PAKIETU ELITE, P.POŻ. I RC4 [1, 2]	**270**
PRÓG INOX Z USZCZELKĄ H=19 mm / H=32 mm	**50**
PRÓG NORWESKI DREWNIANY Z USZCZELKĄ H=19 mm	**50**
PRÓG NORWESKI DREWNIANY Z PŁETWĄ ALUMINIOWĄ I USZCZELKĄ H=28 mm	**80**
PRÓG NORWESKI DREWNIANY Z PŁETWĄ DREWNIANĄ I USZCZELKĄ H=35 mm[1]	**80**
PRÓG MONTAŻOWY / TRANSPORTOWY	**40**
DRZWI W ZŁOŻENIU [5]	**75**
DRZWI WYŻSZE O 100 mm [6] PREMIUM 60 RC2, RC3, EI30 PREMIUM 60 Z PAKIETEM ELITE RC2, RC3, EI30	**390**
KONTAKTRON WBUDOWANY	**120**
ZESTAW **tedee PRO**	**2030**

5 - dla wybranych konfiguracji ościeżnic i progów
6 - nie dotyczy drzwi dymoszczelnych
7 - w połączeniu z progiem stałym
8 - na zamówienie specjalne

* DOPŁATA

** CENA NETTO ZA KOMPLET (SKRZYDŁO, PRÓG, OŚCIEŻNICA, SZYLDY Z KLAMKAMI, WKŁADKI ZAMKÓW)

PREMIUM 60

PANELE ELITE

IZOLACJA AKUSTYCZNA

3 lata GWARANCJI

STANDARDOWE OŚCIEŻNICE

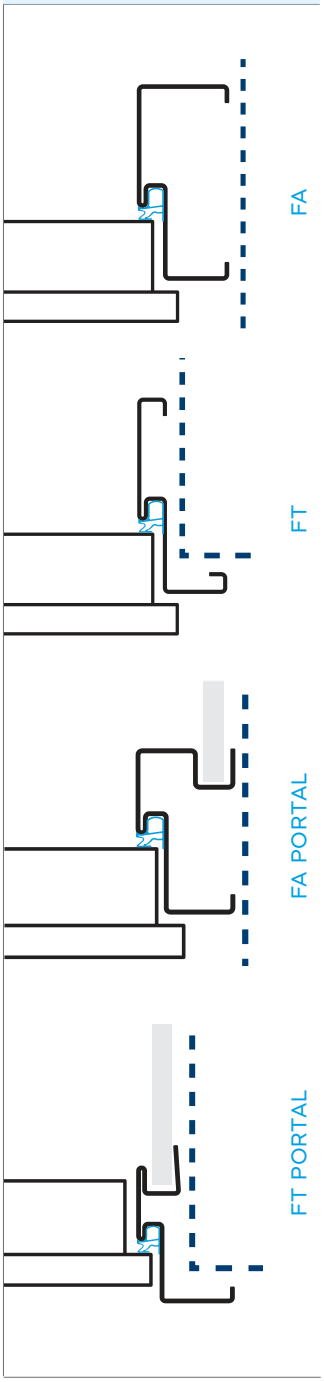

STANDARDOWE PROGI

LAMINOWANY Z USZCZELKĄ

KOLORY WG PALETY **TERRA**

H=19 mm
H=32 mm

PROGI ZA DOPŁATĄ

INOX Z USZCZELKĄ*

H=19 mm
H=32 mm

NORWESKIE DREWNIANE Z USZCZELKĄ*

KOLORY
BRĄZOWY
JASNOBRĄZOWY
JASNY

H=19 mm

H=28 mm

H=35 mm

SZYLDY ZA DOPŁATĄ

SZYLD Z OCHRONĄ WKŁADKI*

PRAGA

GAŁKA-KLAMKA*

PRAGA

BERGEN

BLOK

SZTYWNY ŁAŃCUCH*

BERGEN BLOK OSLO

Sztywny łańcuch niedostępny dla pakietu: RC4, P.POŻ. i ELITE.

SZYLD GÓRNY Z OCHRONĄ WKŁADKI*

PRAGA BERGEN BLOK OSLO

STANDARDOWE SZYLDY RC2

KLAMKA-KLAMKA

PRAGA

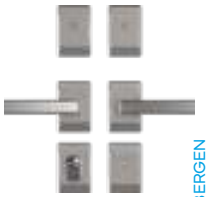

BERGEN

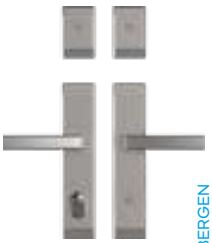

BERGEN

BLOK

KLAMKA-KLAMKA

BLOK

OSLO

KOLORY: PRAGA, BERGEN I BLOK

ANODA PLATYNA

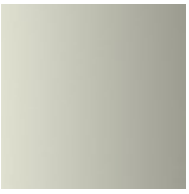

ANODA SREBRNA

ANODA CZARNA

KOLORY OSLO

NIKIEL SATYNA

* DOPŁATA

COMFORT 60 Plus

WYPOSAŻENIE STANDARDOWE

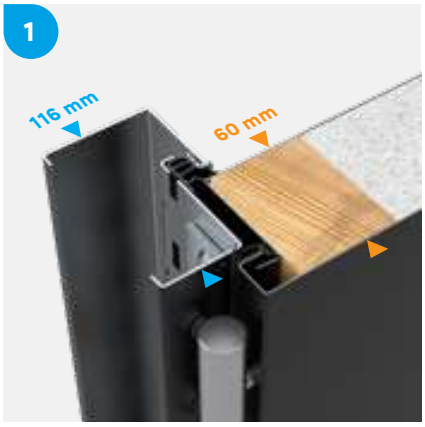

OŚCIEŻNICA Z USZCZELKĄ
Standardowo dostępne są cztery rodzaje ościeżnic stalowych z uszczelką: asymetryczna FA, narożna FT i dwie portalowe: FA PORTAL i narożna FT PORTAL.

3 PRZYLGI SKRZYDŁA
Skrzydło posiada uszczelnienie na górnej i bocznych przylgach.

KONSTRUKCJA SKRZYDŁA
Skrzydło o grubości 60 mm zbudowane jest na ramiaku drewnianym i wypełnione styropianem o zwiększonej gęstości.

PRÓG STALOWY LAMINOWANY
Profil progu z uszczelką zapobiegającą przenikaniu cieplnemu. Wysokość progu wynosi 19 mm lub 32 mm. Progi laminowane są w kolorach z palety TERRA.
Opcjonalnie dostępne są także progi ze stali nierdzewnej i drewniane (dopłata).

GŁÓWNY ZAMEK RYGLOWY
W standardzie montowany jest zamek ryglowy GERDA® ZW 1000 ZM Premium w klasie 7., z 3 punktami ryglowania.

WKŁADKA GERDA® EVO
W zamkach pracują wkładki GERDA® EVO w klasie 5. ujednolicone w Systemie Jednego Klucza – dzięki temu oba zamki można otworzyć jednym kluczem.

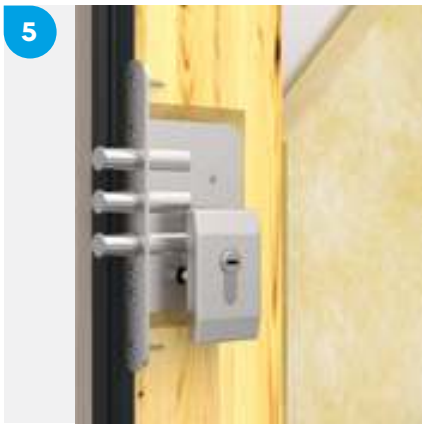

ZAMEK DODATKOWY
W standardzie montowany jest zamek ryglowy GERDA® ZW 500 w klasie 6., z 3 punktami ryglowania.
W zamku pracuje wkładka w klasie 5. lub 6.

ZAWIASY 3D
W standardzie montowane są zawiasy z regulacją w 3 płaszczyznach bez konieczności zdejmowania skrzydła drzwiowego. W komplecie są nakładki w kolorze okuć.

STAŁE BOLCE PRZECIWYWAŻENIOWE
Na skrzydle od strony zawiasów montowane są dwa stałe bolce osadzone na wspornikach.

RC3 – PIONOWY RYGIEL
W pakiecie RC3, dostępnym jako opcja, znajduje się pionowe ryglowanie sterowane z zamka głównego.

RC3 – PRĘT KSZTAŁTOWY
W pakiecie RC3, dostępnym jako opcja, znajduje się hartowany kształtowy pręt stalowy utrudniający sforsowanie drzwi przy pomocy standardowych elektronarzędzi.

RC3 – ZAMEK POMOCNICZY
W pakiecie RC3 montowany jest pomocniczy zamek dolny sterowany zamkiem głównym.

* DOPŁATA.

COMFORT 60 Plus

CENA NETTO
od 2874 PLN

cena netto obejmuje skrzydło, próg, ościeżnicę, szyldy z klamkami, wkładkę zamka głównego w klasie 6, wkładkę zamka dodatkowego w klasie 5

STANDARDOWA PALETA KOLORÓW

TERRA

OPCJE

RAL

DRZWI LAKIEROWANE

WKŁADKI W KLASIE 6

PORTALE I OPASKI DRZWIOWE

tedee PRO

STANDARDOWE ZAMKI

COMFORT 60 Plus		
KLASA ANTYWŁAMANIOWOŚCI	RC2	RC3*
R_w WSPÓŁCZYNNIK IZOLACJI AKUSTYCZNEJ	33 dB	
U_D WSPÓŁCZYNNIK IZOLACJI TERMICZNEJ	1.3 W/m²K	

DLA DRZWI REFERENCYJNYCH

ŚWIATŁO PRZEJŚCIA

ROZMIAR DRZWI	OŚCIEŻNICA FA • FT • FA PORTAL • FT PORTAL	OŚCIEŻNICA FA • FT • FA PORTAL • FT PORTAL Z PAKIETEM ELITE
80N	748 x 2005 mm	742 x 2005 mm
80	778 x 2005 mm	772 x 2005 mm
90N	848 x 2005 mm	842 x 2005 mm
90Z	911 x 2005 mm	905 x 2005 mm
100E*	991 x 2005 mm	985 x 2005 mm

* DOPŁATA.

COMFORT 60 Plus

WYSOKI KOMFORT
I BEZPIECZEŃSTWO W DOBREJ CENIE

ROZMIARY DRZWI	80N	80	90N	90Z	100E*

CENNIK			NETTO PLN
W00	**PŁASKIE**	-	**2874**

→ DOSTĘPNE MODELE DRZWI NA STRONACH 6-7

WYPOSAŻENIE STANDARDOWE RC2
WSPÓŁCZYNNIK IZOLACJI AKUSTYCZNEJ 33 dB
WSPÓŁCZYNNIK IZOLACJI TERMICZNEJ 1.3 W/m²K
OŚCIEŻNICA Z USZCZELKĄ
ZAWIASY REGULOWANE 3D Z OSŁONKAMI W KOLORZE OKUĆ
PRÓG LAMINOWANY Z USZCZELKĄ H=19 mm LUB H=32 mm
KOMPLET OKUĆ Z OCHRONĄ WKŁADKI GŁÓWNEJ
WIZJER SZEROKOKĄTNY
SZYLD KLAMKA-KLAMKA: PRAGA, BERGEN, BLOK I OSLO
WKŁADKI GERDA® EVO W KLASIE 5
WKŁADKI W SYSTEMIE JEDNEGO KLUCZA
WKŁADKI W SYSTEMIE AB – KLUCZE MONTAŻOWE I DOCELOWE
WKŁADKA GŁÓWNA: 5 x KLUCZE DOCELOWE
GRUBOŚĆ SKRZYDŁA DRZWI 60 mm
SKRZYDŁO NA RAMIAKU DREWNIANYM
SPECJALNY PAKIET WYGŁUSZAJĄCY
STAŁE BOLCE ANTYWYWAŻENIOWE

DOPŁATY	
DRZWI LAKIEROWANE – PALETA GALA	**890**
DRZWI LAKIEROWANE – GALACTICA / GALA OPEN	**1090**
DRZWI LAKIEROWANE DWUKOLOROWE – PALETA GALA	**650**
DRZWI DWUKOLOROWE – PALETA TERRA	**500**
PAKIET RC3 Z SZYLDAMI BERGEN LUB BLOK	**280**
PAKIET RC3 Z SZYLDAMI PRAGA	**330**
ROZMIAR 100E	**350**
SKRACANIE DRZWI (20, 30, 40, 50, 60, 70, 100 mm)	**230**
LISTWA ZAMYKAJĄCA	**50**
GAŁKA-KLAMKA	**65**
WKŁADKI W KLASIE 6 W SYSTEMIE JEDNEGO KLUCZA	**190**
SZYLD GÓRNY Z OCHRONĄ WKŁADKI	**35**

DOPŁATY	
OPTIC F – WIZJER ELEKTRONICZNY 2,4''	**165**
OPTIC M – WIZJER ELEKTRONICZNY 4,3''	**400**
SZTYWNY ŁAŃCUCH [1, 2]	**270**
PRÓG INOX Z USZCZELKĄ H=19 mm / H=32 mm	**50**
PRÓG NORWESKI DREWNIANY Z USZCZELKĄ H=19 mm	**50**
PRÓG NORWESKI DREWNIANY Z PŁETWĄ ALUMINIOWĄ I USZCZELKĄ H=28 mm	**80**
PRÓG NORWESKI DREWNIANY Z PŁETWĄ DREWNIANĄ I USZCZELKĄ H=35 mm[1]	**80**
PRÓG MONTAŻOWY / TRANSPORTOWY	**40**
DRZWI W ZŁOŻENIU [5]	**75**
DRZWI WYŻSZE O 100 mm	**390**
KONTAKTRON WBUDOWANY	**120**
ZESTAW **tedee PRO**	**2030**

1 - dla ościeżnic wydłużonych o 6 mm z systemem montażu DPO
2 - dla ościeżnic z systemem montażu DPO
3 - dla wybranych konfiguracji ościeżnic i progów

* DOPŁATA

** CENA NETTO ZA KOMPLET (SKRZYDŁO, PRÓG, OŚCIEŻNICA, SZYLDY Z KLAMKAMI, WKŁADKI ZAMKÓW)

COMFORT 60 Plus

IZOLACJA AKUSTYCZNA

3 lata GWARANCJI

STANDARDOWE OŚCIEŻNICE

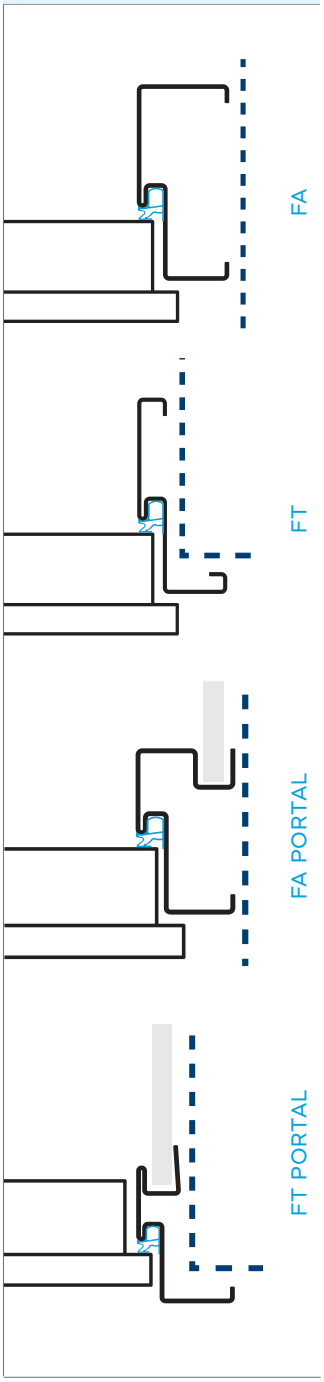

STANDARDOWE PROGI

LAMINOWANY Z USZCZELKĄ

KOLORY WG PALETY **TERRA**

H=19 mm
H=32 mm

PROGI ZA DOPŁATĄ

INOX Z USZCZELKĄ*

H=19 mm
H=32 mm

NORWESKIE DREWNIANE Z USZCZELKĄ*

KOLORY
BRĄZOWY
JASNOBRĄZOWY
JASNY

H=19 mm

H=28 mm

H=35 mm

SZYLDY ZA DOPŁATĄ

SZYLD Z OCHRONĄ WKŁADKI*

PRAGA

GAŁKA-KLAMKA*

PRAGA

BERGEN

BLOK

SZTYWNY ŁAŃCUCH*

BERGEN

BLOK

OSLO

SZYLD GÓRNY Z OCHRONĄ WKŁADKI*

PRAGA

BERGEN

BLOK

OSLO

STANDARDOWE SZYLDY RC2

KLAMKA-KLAMKA

PRAGA

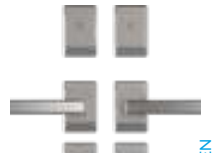

BERGEN

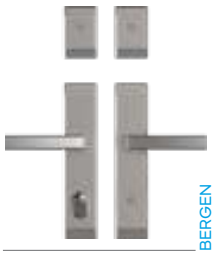

BERGEN

BLOK

KLAMKA-KLAMKA

BLOK

OSLO

KOLORY: PRAGA, BERGEN I BLOK

ANODA PLATYNA

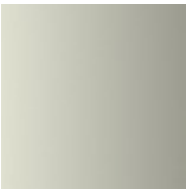

ANODA SREBRNA

ANODA CZARNA

KOLORY OSLO

NIKIEL SATYNA

* DOPŁATA

COMFORT 60

WYPOSAŻENIE STANDARDOWE

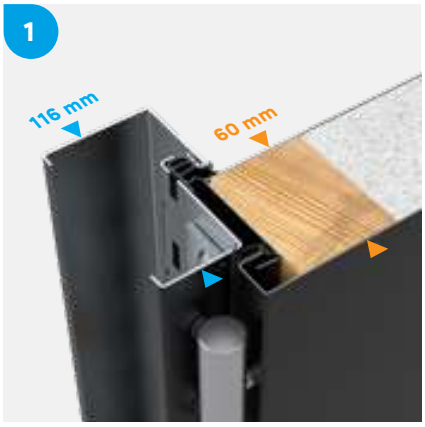

OŚCIEŻNICA Z USZCZELKĄ
Standardowo dostępne są cztery rodzaje ościeżnic stalowych z uszczelką: asymetryczna FA, narożna FT i dwie portalowe: FA PORTAL i narożna FT PORTAL.

3 PRZYLGI SKRZYDŁA
Skrzydło posiada uszczelnienie na górnej i bocznych przylgach.

KONSTRUKCJA SKRZYDŁA
Skrzydło o grubości 60 mm zbudowane jest na ramiaku drewnianym i wypełnione styropianem o zwiększonej gęstości.

PRÓG STALOWY LAMINOWANY
Profil progu z uszczelką zapobiegającą przenikaniu cieplnemu. Wysokość progu wynosi 19 mm lub 32 mm. Progi laminowane są w kolorach z palety TERRA.
Opcjonalnie dostępne są także progi ze stali nierdzewnej i drewniane (dopłata).

GŁÓWNY ZAMEK RYGLOWY
W standardzie montowany jest zamek ryglowy GERDA® ZW 1000 ZM Premium w klasie 7., z 3 punktami ryglowania.

WKŁADKA GERDA® EVO
W zamkach pracują wkładki GERDA® EVO w klasie 5. ujednolicone w Systemie Jednego Klucza – dzięki temu oba zamki można otworzyć jednym kluczem.

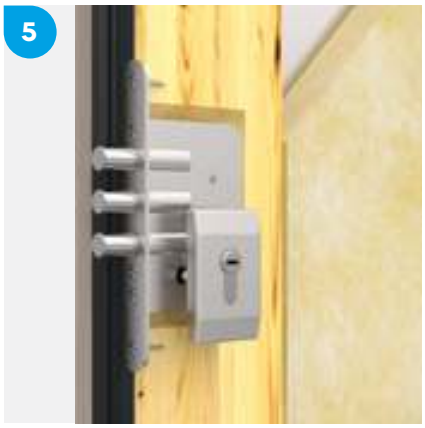

ZAMEK DODATKOWY
W standardzie montowany jest zamek ryglowy GERDA® ZW 500 w klasie 6., z 3 punktami ryglowania.
W zamku pracuje wkładka w klasie 5. lub 6.

ZAWIASY 3D
W standardzie montowane są zawiasy z regulacją w 3 płaszczyznach bez konieczności zdejmowania skrzydła drzwiowego. W komplecie są nakładki w kolorze okuć.

STAŁE BOLCE PRZECIWYWAŻENIOWE
Na skrzydle od strony zawiasów montowane są dwa stałe bolce osadzone na wspornikach.

RC3 – PIONOWY RYGIEL
W pakiecie RC3, dostępnym jako opcja, znajduje się pionowe ryglowanie sterowane z zamka głównego.

RC3 – HARTOWANE PRĘTY
W pakiecie RC3, dostępnym jako opcja, znajdują się hartowane pogrubione pręty stalowe utrudniające sforsowanie drzwi przy pomocy elektronarzędzi.

RC3 – ZAMEK POMOCNICZY
W pakiecie RC3 montowany jest pomocniczy zamek dolny sterowany zamkiem głównym.

* DOPŁATA.

COMFORT 60

CENA NETTO
od 2774 PLN

cena netto obejmuje skrzydło, próg, ościeżnicę, szyldy z klamkami, wkładkę zamka głównego w klasie 6, wkładkę zamka dodatkowego w klasie 5

STANDARDOWA PALETA KOLORÓW

TERRA

OPCJE

RAL

DRZWI LAKIEROWANE

WKŁADKI W KLASIE 6

PORTALE I OPASKI DRZWIOWE

tedee PRO

STANDARDOWE ZAMKI

COMFORT 60		
KLASA ANTYWŁAMANIOWOŚCI	RC2	RC3*
R_w WSPÓŁCZYNNIK IZOLACJI AKUSTYCZNEJ	30 dB	
U_D WSPÓŁCZYNNIK IZOLACJI TERMICZNEJ	1.3 W/m²K	

DLA DRZWI REFERENCYJNYCH

ŚWIATŁO PRZEJŚCIA

ROZMIAR DRZWI	OŚCIEŻNICA FA • FT • FA PORTAL • FT PORTAL	OŚCIEŻNICA FA • FT • FA PORTAL • FT PORTAL Z PAKIETEM ELITE
80N	748 x 2005 mm	742 x 2005 mm
80	778 x 2005 mm	772 x 2005 mm
90N	848 x 2005 mm	842 x 2005 mm
90Z	911 x 2005 mm	905 x 2005 mm
100E*	991 x 2005 mm	985 x 2005 mm

* DOPŁATA.

COMFORT 60

WYSOKI KOMFORT I BEZPIECZEŃSTWO W DOBREJ CENIE

ROZMIARY DRZWI	80N	80	90N	90Z	100E*

CENNIK			NETTO PLN
W00	**PŁASKIE**	-	**2774**
TML	**TOKIO 1**	1-stronny INSERT INOX [3]	**3134**
		2-stronny INSERT INOX [3]	**3309**
TMLB	**TOKIO 1 B**	1-stronny INSERT BLACK [3]	**3134**
		2-stronny INSERT BLACK [3]	**3309**
TMM	**TOKIO 2**	1-stronny INSERT INOX [3]	**3134**
		2-stronny INSERT INOX [3]	**3309**
TMMB	**TOKIO 2 B**	1-stronny INSERT BLACK [3]	**3134**
		2-stronny INSERT BLACK [3]	**3309**
TMT	**TOKIO 1**	2-stronnie tłoczony	**3104**
TMU	**TOKIO 2**	2-stronnie tłoczony	**3104**
W13	**LONDYN**	2-stronnie tłoczony	**3104**
SR4	**TROMSO 1**	2-stronnie tłoczony	**3104**
TOL	**TOLEDO**	1-stronny INSERT INOX [3]	**3204**
		2-stronny INSERT INOX [3]	**3404**
TOLB	**TOLEDO B**	1-stronny INSERT BLACK [3]	**3204**
		2-stronny INSERT BLACK [3]	**3404**
TAH	**TAHOMA**	1-stronnie tłoczony	**3114**
		2-stronnie tłoczony	**3314**
VAN	**VANCOUVER**	1-stronnie tłoczony	**3114**
		2-stronnie tłoczony	**3314**
VER	**VERSCRUZ**	1-stronnie tłoczony	**3114**
		2-stronnie tłoczony	**3314**
TOR	**TORONTO**	1-stronnie tłoczony	**3114**
		2-stronnie tłoczony	**3314**
VIC	**VICTORIA**	1-stronnie tłoczony	**3114**
		2-stronnie tłoczony	**3314**
TRE	**TRENTINO**	1-stronnie tłoczony	**3114**
		2-stronnie tłoczony	**3314**
ELE	**BERNO**	1-stronny ELITE 3D	**3524**
		2-stronny ELITE 3D	**4124**
ELC	**VISP**	1-stronny ELITE 3D	**3524**
		2-stronny ELITE 3D	**4124**
ELD	**TRIN**	1-stronny ELITE 3D	**3524**
		2-stronny ELITE 3D	**4124**
ELB	**OLTEN**	1-stronny ELITE 3D	**3524**
		2-stronny ELITE 3D	**4124**

→ DOSTĘPNE MODELE DRZWI NA STRONACH 6-7

WYPOSAŻENIE STANDARDOWE RC2
WSPÓŁCZYNNIK IZOLACJI AKUSTYCZNEJ 30 dB
WSPÓŁCZYNNIK IZOLACJI TERMICZNEJ 1.3 W/m²K
OŚCIEŻNICA Z USZCZELKĄ
ZAWIASY REGULOWANE 3D Z OSŁONKAMI W KOLORZE OKUĆ
PRÓG LAMINOWANY Z USZCZELKĄ H=19 mm LUB H=32 mm
KOMPLET OKUĆ Z OCHRONĄ WKŁADKI GŁÓWNEJ
WIZJER SZEROKOKĄTNY
SZYLD KLAMKA-KLAMKA: PRAGA, BERGEN, BLOK I OSLO
WKŁADKI GERDA® EVO W KLASIE 5
WKŁADKI W SYSTEMIE JEDNEGO KLUCZA
WKŁADKI W SYSTEMIE AB – KLUCZE MONTAŻOWE I DOCELOWE
WKŁADKA GŁÓWNA: 5 x KLUCZE DOCELOWE
GRUBOŚĆ SKRZYDŁA DRZWI 60 mm
SKRZYDŁO NA RAMIAKU DREWNIANYM
SPECJALNY PAKIET WYGŁUSZAJĄCY
STAŁE BOLCE ANTYWYWAŻENIOWE

DOPŁATY	
DRZWI LAKIEROWANE – PALETA GALA	**890**
DRZWI LAKIEROWANE – GALACTICA / GALA OPEN	**1090**
DRZWI LAKIEROWANE DWUKOLOROWE – PALETA GALA	**650**
DRZWI DWUKOLOROWE – PALETA TERRA	**500**
PAKIET RC3 Z SZYLDAMI BERGEN LUB BLOK	**280**
PAKIET RC3 Z SZYLDAMI PRAGA	**330**
ROZMIAR 100E	**350**
SKRACANIE DRZWI (20, 30, 40, 50, 60, 70, 100 mm)	**230**
LISTWA ZAMYKAJĄCA	**50**
GAŁKA-KLAMKA	**65**
WKŁADKI W KLASIE 6 W SYSTEMIE JEDNEGO KLUCZA	**190**
SZYLD GÓRNY Z OCHRONĄ WKŁADKI	**35**

DOPŁATY	
OPTIC F – WIZJER ELEKTRONICZNY 2,4''	**165**
OPTIC M – WIZJER ELEKTRONICZNY 4,3''	**400**
SZTYWNY ŁAŃCUCH [1, 2]	**270**
PRÓG INOX Z USZCZELKĄ H=19 mm / H=32 mm	**50**
PRÓG NORWESKI DREWNIANY Z USZCZELKĄ H=19 mm	**50**
PRÓG NORWESKI DREWNIANY Z PŁETWĄ ALUMINIOWĄ I USZCZELKĄ H=28 mm	**80**
PRÓG NORWESKI DREWNIANY Z PŁETWĄ DREWNIANĄ I USZCZELKĄ H=35 mm[1]	**80**
PRÓG MONTAŻOWY / TRANSPORTOWY	**40**
DRZWI W ZŁOŻENIU [5]	**75**
DRZWI WYŻSZE O 100 mm	**390**
KONTAKTRON WBUDOWANY	**120**
ZESTAW **tedee PRO**	**2030**

1 - dla ościeżnic wydłużonych o 6 mm z systemem montażu DPO
2 - dla ościeżnic z systemem montażu DPO
3 - dla wybranych konfiguracji ościeżnic i progów

* DOPŁATA

** CENA NETTO ZA KOMPLET (SKRZYDŁO, PRÓG, OŚCIEŻNICA, SZYLDY Z KLAMKAMI, WKŁADKI ZAMKÓW)

COMFORT 60

IZOLACJA AKUSTYCZNA

3 lata GWARANCJI

STANDARDOWE OŚCIEŻNICE

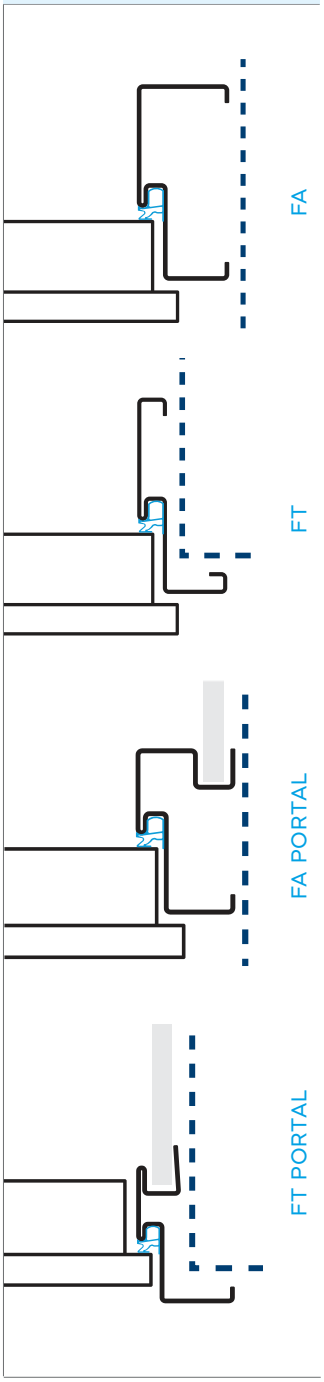

STANDARDOWE PROGI

LAMINOWANY Z USZCZELKĄ

KOLORY WG PALETY **TERRA**

H=19 mm
H=32 mm

PROGI ZA DOPŁATĄ

INOX Z USZCZELKĄ*

H=19 mm
H=32 mm

NORWESKIE DREWNIANE Z USZCZELKĄ*

KOLORY
BRĄZOWY
JASNOBRĄZOWY
JASNY

H=19 mm

H=28 mm

H=35 mm

SZYLDY ZA DOPŁATĄ

SZYLD Z OCHRONĄ WKŁADKI*

PRAGA

GAŁKA-KLAMKA*

PRAGA

BERGEN

BLOK

SZTYWNY ŁAŃCUCH*

BERGEN

BLOK

OSLO

SZYLD GÓRNY Z OCHRONĄ WKŁADKI*

PRAGA

BERGEN

BLOK

OSLO

STANDARDOWE SZYLDY RC2

KLAMKA-KLAMKA

PRAGA

BERGEN

BERGEN

BLOK

KLAMKA-KLAMKA

BLOK

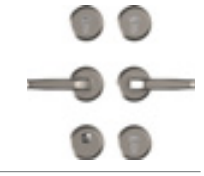

OSLO

KOLORY: PRAGA, BERGEN I BLOK

ANODA PLATYNA

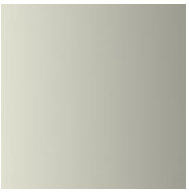

ANODA SREBRNA

ANODA CZARNA

KOLORY OSLO

NIKIEL SATYNA

* DOPŁATA

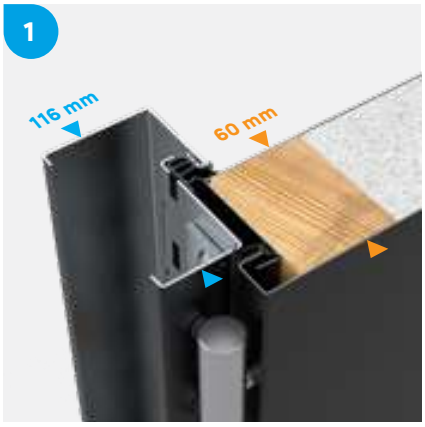

OŚCIEŻNICA BEZUSZCZELKOWA
Standardowo dostępne są dwa rodzaje ościeżnic stalowych: asymetryczna FD i narożna FN. Opcjonalnie dostępne są ościeżnice z uszczelkami: FA i FT.

3 PRZYLGI SKRZYDŁA
Skrzydło posiada uszczelnienie na górnej i bocznych przylgach.

KONSTRUKCJA SKRZYDŁA
Skrzydło o grubości 60 mm wypełnione jest styropianem.

PRÓG STALOWY NIERDZEWNY
Profil progu z uszczelką zapobiegającą przenikaniu cieplnemu. Wysokość progu wynosi 19 mm lub 32 mm.

GŁÓWNY ZAMEK RYGLOWY
W standardzie montowany jest zamek ryglowy GERDA® ZW 1000 ZM Premium w klasie 7., z 3 punktami ryglowania.

WKŁADKA GERDA® V Plus
W zamkach pracują wkładki GERDA® V Plus w klasie 5. ujednolicone w Systemie Jednego Klucza – dzięki temu oba zamki można otworzyć jednym kluczem.

ZAMEK DODATKOWY
W standardzie montowany jest zamek ryglowy GERDA® ZW 500 w klasie 6., z 3 punktami ryglowania.
W zamku pracuje wkładka w klasie 5. lub 6.

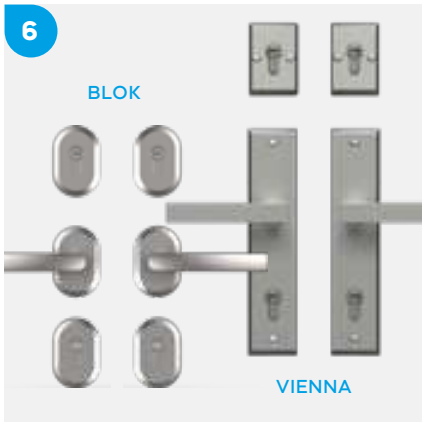

SZYLDY BLOK I VIENNA
W standardzie montowane są szyldy dzielone BLOK dostępne w dwóch kolorach.
Na zamówienie dostępne są także szyldy długie VIENNA.

ZAWIASY TRÓJDZIELNE 2D
Wzmocnione zawiasy z blokadą demontażu i estetycznymi osłonkami.

STAŁE BOLCE PRZECIWYWAŻENIOWE
Na skrzydle od strony zawiasów montowane są trzy stałe bolce osadzone na wspornikach.

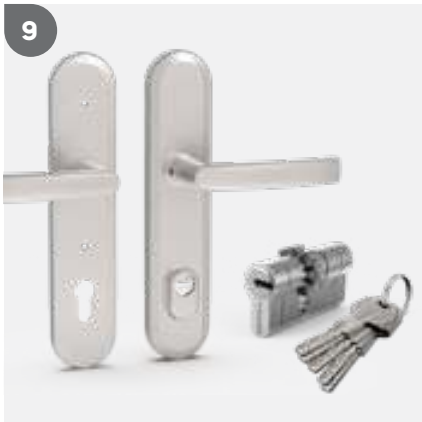

RC2 – SZYLD DŁUGI BLOK
W pakiecie RC2, dostępnym jako opcja, znajduje się szyld długi o wzmocnionej konstrukcji i ochroną wkładki.

RC2 – WKŁADKI ZAMKÓW W KLASIE 6.
W pakiecie RC2, w zamkach pracują wkładki GERDA® w klasie 6.

SZTYWNY ŁAŃCUCH*
Opcjonalnie dostępne jest zabezpieczenie przed wtargnięciem przez uchylone drzwi, tzw. zapornica.

* DOPŁATA.

SIMPLY WD

CENA NETTO
od 2145 PLN

cena netto obejmuje skrzydło, próg, ościeżnicę, szyldy z klamkami, wkładkę zamka głównego w klasie 5, wkładkę zamka dodatkowego w klasie 5

STANDARDOWA PALETA KOLORÓW

SIMPLY 2

OPCJE

WKŁADKI W KLASIE 6

tedee PRO

WYBRANE WZORY DOSTĘPNE OD RĘKI*

STANDARDOWE ZAMKI

SIMPLY WD		
KLASA ANTYWŁAMANIOWOŚCI	RCN	RC2**
R_w WSPÓŁCZYNNIK IZOLACJI AKUSTYCZNEJ	31 dB	

DLA DRZWI REFERENCYJNYCH

ŚWIATŁO PRZEJŚCIA

ROZMIAR DRZWI	OŚCIEŻNICA FA • FT • FA PORTAL • FT PORTAL	OŚCIEŻNICA FA • FT • FA PORTAL • FT PORTAL Z PAKIETEM ELITE
80N	748 x 2005 mm	742 x 2005 mm
80	778 x 2005 mm	772 x 2005 mm
90N	848 x 2005 mm	842 x 2005 mm
90Z	911 x 2005 mm	905 x 2005 mm

* DOSTAWA Z MAGAZYNU NAJBLIŻSZYM MOŻLIWYM TRANSPORTEM DOSTĘPNA TYLKO DLA WZORU PŁASKIEGO Z PAKIETEM RC2 ** DOPŁATA.

SIMPLY WD

ŁATWY MONTAŻ, WYSOKI KOMFORT ORAZ DOSTĘPNOŚĆ

ROZMIARY DRZWI	80N	80	90E

CENNIK			NETTO PLN
W00	**PŁASKIE**	-	**2145**
TML	**TOKIO 1**	1-stronny INSERT INOX	**2505**
		2-stronny INSERT INOX	**2680**
TMLB	**TOKIO 1 B**	1-stronny INSERT BLACK	**2505**
		2-stronny INSERT BLACK	**2680**
TMM	**TOKIO 2**	1-stronny INSERT INOX	**2505**
		2-stronny INSERT INOX	**2680**
TMMB	**TOKIO 2 B**	1-stronny INSERT BLACK	**2505**
		2-stronny INSERT BLACK	**2680**

→ DOSTĘPNE MODELE DRZWI NA STRONACH 6-7

WYPOSAŻENIE STANDARDOWE RC2
WSPÓŁCZYNNIK IZOLACJI AKUSTYCZNEJ 31 dB
WSPÓŁCZYNNIK IZOLACJI TERMICZNEJ 1.3 W/m²K
OŚCIEŻNICA BEZUSZCZELKOWA
ZAWIASY REGULOWANE 2D Z OSŁONKAMI W KOLORZE OKUĆ
PRÓG STALOWY NIERDZEWNY Z USZCZELKĄ H=19 mm LUB H=32 mm
KOMPLET OKUĆ Z OCHRONĄ WKŁADKI GŁÓWNEJ
WIZJER SZEROKOKĄTNY UWAGA: OTWÓR NA WIZJER NIE JEST NAWIERCANY
SZYLD KLAMKA-KLAMKA: BLOK DZIELONY SZYLD DŁUGI KLAMKA-KLAMKA: VIENNA – NA ZAMÓWIENIE SPECJALNE
WKŁADKI GERDA® EVO W KLASIE 5
WKŁADKI W SYSTEMIE JEDNEGO KLUCZA
WKŁADKA GŁÓWNA: 5 x KLUCZE DOCELOWE
GRUBOŚĆ SKRZYDŁA DRZWI 60 mm
SKRZYDŁO NA RAMIAKU DREWNIANYM
SPECJALNY PAKIET WYGŁUSZAJĄCY
STAŁE BOLCE ANTYWYWAŻENIOWE

DOPŁATY	
OŚCIEŻNICA Z USZCZELKĄ	**175**
OŚCIEŻNICA FA Z USZCZELKĄ I WYPEŁNIENIEM DREWNIANYM	**300**
DRZWI LAKIEROWANE DWUKOLOROWE – PALETA GALA	**650**
PAKIET RC2 Z SZYLDAMI DŁUGIMI BLOK I WKŁADKAMI W KLASIE 6.	**150**
SKRACANIE DRZWI (20, 30, 40, 50, 60, 70, 100 mm)	**230**
LISTWA ZAMYKAJĄCA	**50**
PRÓG MONTAŻOWY/TRANSPORTOWY	**40**
OPTIC F – WIZJER ELEKTRONICZNY 2,4"	**165**
OPTIC M – WIZJER ELEKTRONICZNY 4,3"	**400**
SZTYWNY ŁAŃCUCH	**270**
SZYLD GÓRNY Z OCHRONĄ WKŁADKI	**35**
DRZWI W ZŁOŻENIU	**150**
ZESTAW **tedee PRO**	**2030**

PALETA KOLORÓW LAKIEROWANYCH SIMPLY

DĄB SZLACHETNY

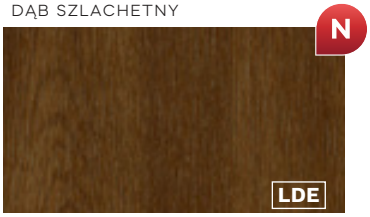

Powierzchnia drzwi SIMPLY[WD] lakierowana w technologii

REAL WOOD 3D

w kolorze DĄB SZLACHETNY wyróżnia się swoim wyjątkowo naturalnym wyglądem noraz wyczuwalną dotykiem strukturą drewna. Dodatkowo niweluje delaminację oraz wybrzuszenia, a także gwarantuje stabilność koloru przez 10 lat.

PALETA KOLORÓW LAMINOWANYCH SIMPLY

ANTRACYT

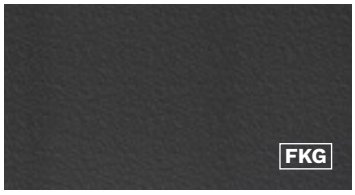

WINCHESTER

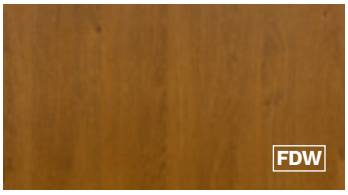

* CENA NETTO ZA KOMPLET (SKRZYDŁO, PRÓG, OŚCIEŻNICA, SZYLDY Z KLAMKAMI, WKŁADKI ZAMKÓW)

SIMPLY WD

IZOLACJA AKUSTYCZNA

3 lata GWARANCJI

STANDARDOWE OŚCIEŻNICE

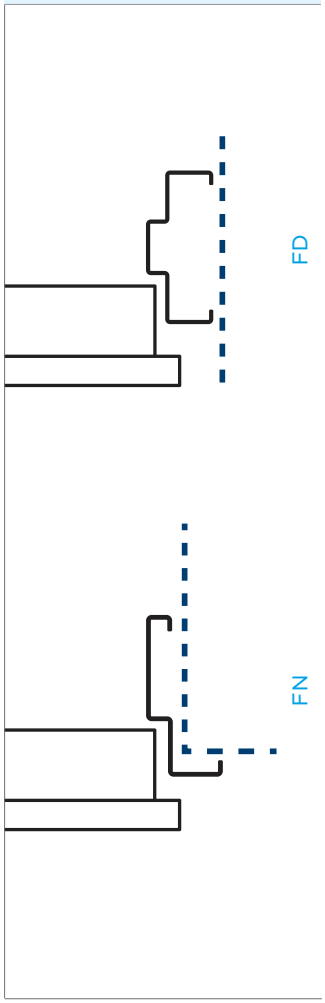

OŚCIEŻNICE ZA DOPŁATĄ

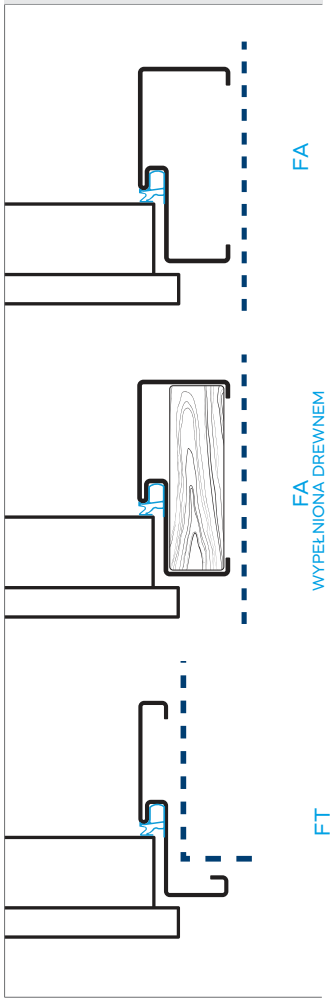

STANDARDOWE SZYLDY RC2

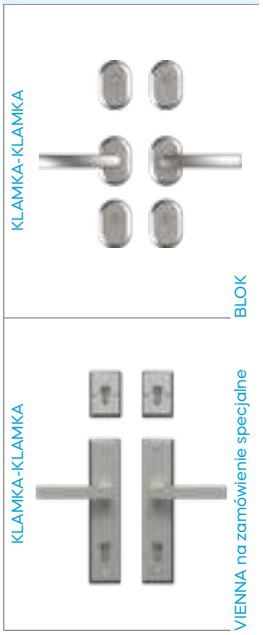

SZYLDY ZA DOPŁATĄ

STANDARDOWE PROGI

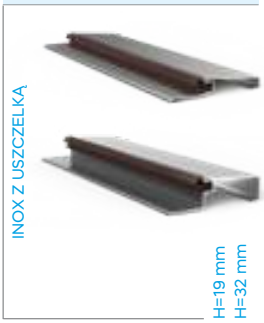

KOLORY INSERTÓW WE WZORACH TOKIO

INOX

CZARNY

KOLORY SZYLDÓW BLOK

ANODA SREBRNA

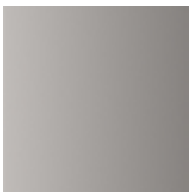

ANODA CZARNA

KOLOR WKŁADKI

NIKIEL SATYNA

* DOSTAWA Z MAGAZYNU NAJBLIŻSZYM TRANSPORTEM DOSTĘPNA TYLKO DLA WZORU PŁASKIEGO Z PAKIETEM RC2

OPASKA DRZWIOWA

ROZMIAR DRZWI	dowolny
OŚCIEŻNICA	FA · FA PORTAL · FD

OPASKA DRZWIOWA	cena netto PLN
KOMPLET DLA JEDNEJ STRONY DRZWI	240

Opaski drzwiowe to elementy zwiększające estetykę wejścia do mieszkania. Pozwalają wyróżnić się spośród standardowych drzwi. Można je stosować w drzwiach GERDA metalowych (PŁASKICH i z insertami) i z pakietem ELITE. Dostępne są w kompletach dla jednej lub obydwu stron.

Opaski drzwiowe (2200 x 80 x 12 mm) – dostępne są przy zastosowaniu ościeżnicy typu FA, FA PORTAL, FD.

FA OŚCIEŻNICA ASYMETRYCZNA Z USZCZELKĄ

PRZEKRÓJ POZIOMY

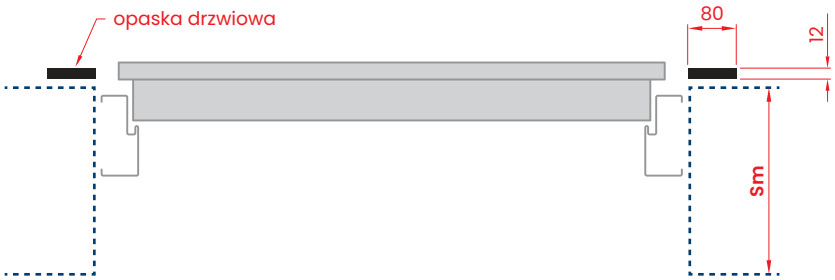

PRZEKRÓJ PIONOWY

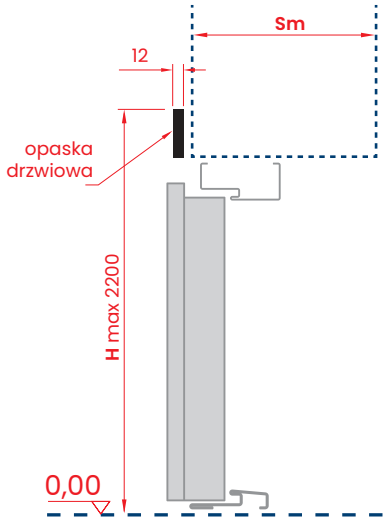

PORTAL DRZWIOWY

ROZMIAR DRZWI	dowolny
OŚCIEŻNICA	FA PORTAL · FT PORTAL

PORTAL DRZWIOWY	cena netto PLN
KOMPLET	od 785

Należy zsumować cenę każdej z części: **L** – lewej, **P** – prawej, **W** – górnej oraz **G** – głębokości, aby otrzymać całościową cenę za portal drzwiowy.
Grubość portalu wynosi 12 mm.
Całkowita szerokość złożenia jest sumą szerokości drzwi (wymiar zewnętrzny ościeżnicy) oraz szerokości prawej i lewej strony portalu. Analogicznie – wysokość złożenia jest sumą wysokości drzwi z ościeżnicą oraz wysokości górnej strony portalu.

Portale drzwiowe dostępne są tylko przy zastosowaniu ościeżnicy typu FA PORTAL i FT PORTAL.

WYŁOŻENIE NA ŚCIANĘ skok co 10 mm	**L** cena netto PLN	**P** cena netto PLN	**W** cena netto PLN
10 - 100	**130**	**130**	**65**
110 - 150	**150**	**150**	**75**
160 - 200	**175**	**175**	**85**
210 - 250	**195**	**195**	**100**
260 - 300	**215**	**215**	**110**
310 - 350	**240**	**240**	**120**
360 - 400	**260**	**260**	**130**
410 - 450	**—**	**—**	**140**
460 - 500	**—**	**—**	**150**
510 - 550	**—**	**—**	**165**
560 - 600	**—**	**—**	**175**
NRO nierozprzestrzeniające ognia	**+40% do kompletu**		

GŁĘBOKOŚĆ PORTALU skok co 5 mm	**G** cena netto PLN
50 - 100	**460**
105 - 150	**515**
155 - 200	**570**
205 - 250	**620**
255 - 300	**675**
305 - 350	**730**
355 - 400	**785**
—	**—**
—	**—**
—	**—**
—	**—**
NRO nierozprzestrzeniające ognia	**+40% do kompletu**

G GŁĘBOKOŚĆ PORTALU skok co 5 mm		**FA PORTAL** OŚCIEŻNICA Z WPUSTEM w mm	**Sm** GRUBOŚĆ ŚCIANY w mm	
od 50	do 400	80	od 130	do 480

G GŁĘBOKOŚĆ PORTALU skok co 5 mm		**FT PORTAL** OŚCIEŻNICA Z WPUSTEM w mm W00 PŁASKIE/ ELITE	**Sm** GRUBOŚĆ ŚCIANY w mm	
od 50	do 400	70/75	od 120/125	do 470/475

PORTAL DRZWIOWY

FA PORTAL OŚCIEŻNICA ASYMETRYCZNA PORTALOWA Z USZCZELKĄ I WPUSTEM DO MONTAŻU PORTALU

PRZEKRÓJ POZIOMY

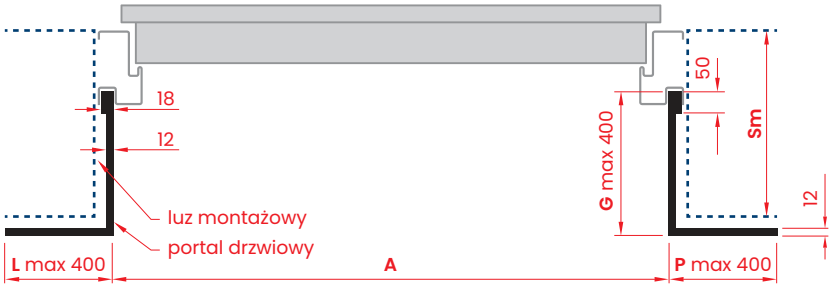

PRZEKRÓJ PIONOWY

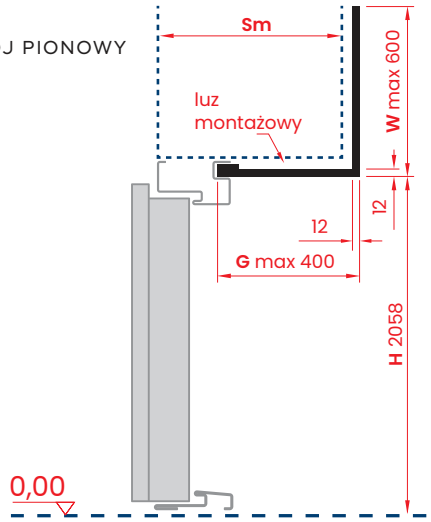

FT PORTAL OŚCIEŻNICA NAROŻNA PORTALOWA Z USZCZELKĄ I WPUSTEM DO MONTAŻU PORTALU

PRZEKRÓJ POZIOMY

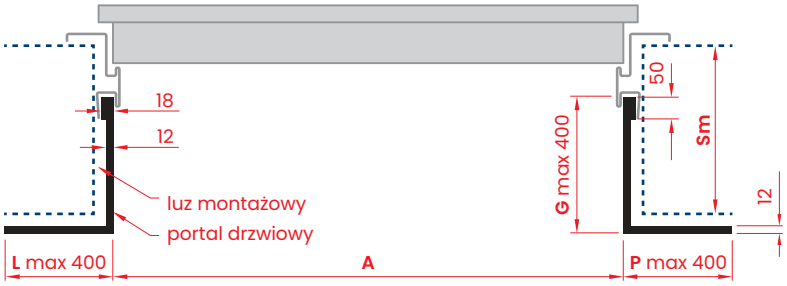

PRZEKRÓJ PIONOWY

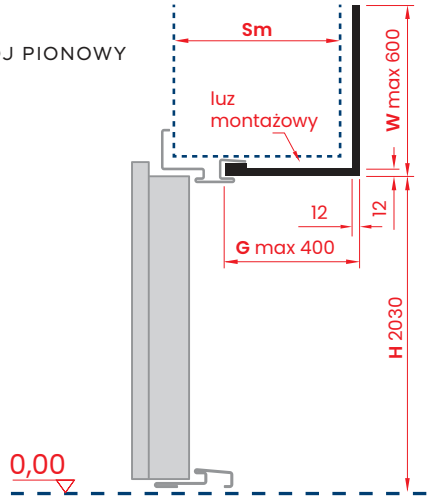

LEGENDA

G - głębokość portalu (mm)
L - szerokość wyłożenia lewego (mm)
P - szerokość wyłożenia prawego (mm)
F - wymiar od krawędzi muru do początku wpustu:
FA PORTAL=80 mm,
FT PORTAL metalowe=70 mm
FT PORTAL z PAKIETEM ELITE=75 mm

W - wysokość wyłożenia nad ościeżnicą (mm)
H - wysokość belki pionowej portalu lub obejmy (mm)
Sm - grubość ściany (mm)

G=Sm-F

UWAGA! Wymiary po wewnętrznej stronie portalu mierzone od krawędzi muru nie zawierają grubości materiału.

OBEJMY METALOWE

ROZMIAR DRZWI	dowolny
OŚCIEŻNICA	FT PORTAL

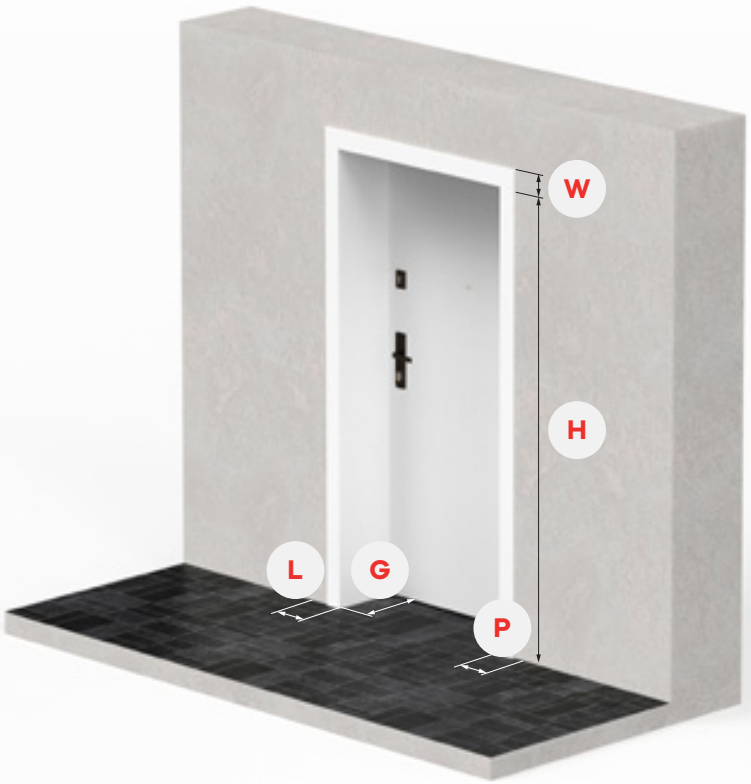

OBEJMY METALOWE

cena netto PLN

KOMPLET od 410

MODEL OŚCIEŻNICY	SERIA DRZWI	G skok co 10 mm	L,P,W w mm	cena netto PLN za komplet
FT PORTAL	Comfort RC2 / RC3 Premium RC2 / RC3	130 - 230	65	**410**
	Comfort RC2 / RC3 Premium RC2 / RC3	240 - 300	65	**583**
	Comfort RC2 / RC3 Premium RC2 / RC3	310 - 320	65	**670**
	Comfort RC2 / RC3 Premium RC2 /RC3	130 - 230	100	**583**
	Comfort RC2 / RC3 Premium RC2 / RC3	240 - 300	100	**767**
	Comfort RC2 / RC3 Premium RC2 / RC3	310 - 320	100	**853**
	Premium RC2 / RC3 EI30 / EI60	130 - 230	65	**410**
	Premium RC2 / RC3 EI30 / EI60	240 - 300	65	**583**
	Premium RC2 / RC3 EI30 / EI60	310 - 320	65	**670**
	Premium RC2 / RC3 EI30 / EI60	130 - 230	100	**583**
	Premium RC2 / RC3 EI30 / EI60	240 - 300	100	**767**
	Premium RC2 / RC3 EI30 / EI60	310 - 320	100	**853**

FT PORTAL OŚCIEŻNICA NAROŻNA PORTALOWA Z USZCZELKĄ I WPUSTEM DO MONTAŻU OBEJMY METALOWEJ

PRZEKRÓJ POZIOMY

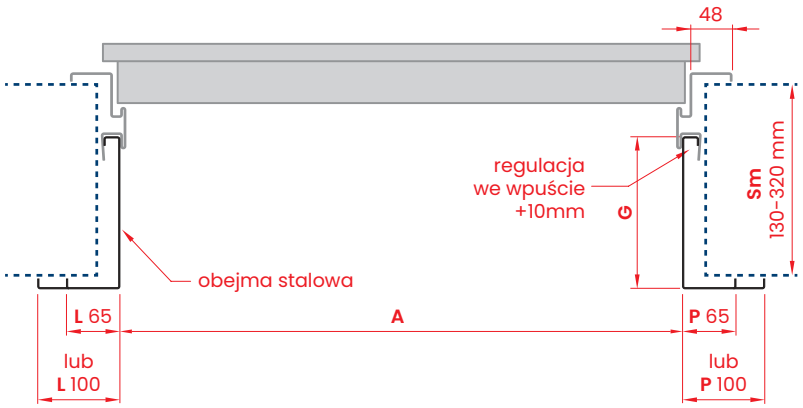

PRZEKRÓJ PIONOWY

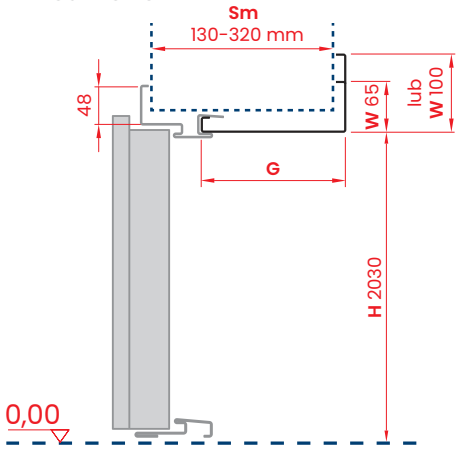

SZYLDY I ZAMKI DRZWIOWE

KLAMKI I SZYLDY ZAMKA GŁÓWNEGO

ceny netto PLN

SERIA DRZWI					COMFORT 60	COMFORT 60 Plus	PREMIUM 60	PREMIUM 60 EI30 EI60	PREMIUM 60 Plus	STAR 60
	PRAGA	klamka-klamka		RC2 RC3	290 500	290 500	290 500	— —	290 500	— —
	PRAGA	gałka-klamka		RC2 RC3	340 550	340 550	340 550	— —	340 550	— —
	BERGEN	klamka-klamka	TD200	RC2	270	270	270	270	270	—
			TD1000	RC3 RC4	290 —	290 —	290 290	290 290	290 —	—
	BERGEN	gałka-klamka	TD200	RC2	320	320	320	320	320	—
			TD1000	RC3 RC4	340 —	340 —	340 340	340 340	340 —	—
	BERGEN	klamka-klamka			175	175	175	175	175	—
	BLOK	klamka-klamka	TD200	RC2	270	270	270	270	270	—
			TD1000	RC3 RC4	290 —	290 —	290 290	290 290	290 —	—
	BLOK	gałka-klamka	TD200	RC2	320	320	320	320	320	—
			TD1000	RC3 RC4	340 —	340 —	340 340	340 340	340 —	—
	BLOK	klamka-klamka			175	175	175	175	175	—
	OSLO	klamka-klamka			175	175	175	—	175	—
	TECHNO	klamka-klamka			—	—	—	—	—	185
	TECHNO	gałka-klamka			—	—	—	—	—	235

SZYLDY ZAMKA DODATKOWEGO

ceny netto PLN

SERIA DRZWI					COMFORT 60	COMFORT 60 Plus	PREMIUM 60	PREMIUM 60 EI30 EI60	PREMIUM 60 Plus	STAR 60
	PRAGA	szyld z ochroną wkładki		RC2 RC3	140	140	140	—	140	—
	PRAGA	szyld bez ochrony wkładki			90	90	90	—	90	—
	BERGEN	szyld z ochroną wkładki	TW300	RC2 RC3	100	100	100	—	100	—
	BERGEN	szyld bez ochrony wkładki			70	70	70	—	70	—
	BLOK	szyld z ochroną wkładki	TW1000	RC4	—	—	115	115	—	—
	BLOK	szyld z ochroną wkładki	TW200	RC2	100	100	100	100	100	—
	BLOK	szyld bez ochrony wkładki			70	70	70	—	70	—
	OSLO	szyld z ochroną wkładki		RC2	100	100	100	—	100	100
	OSLO	szyld bez ochrony wkładki			70	70	70	—	70	—
	ZAPORNICA (sztywny łańcuch)				270	270	270	—	270	270

AKCESORIA I OSPRZĘT

ZAMKI WPUSZCZANE

ceny netto PLN

SERIA DRZWI				KLASA	COMFORT 60	COMFORT 60 Plus	PREMIUM 60	PREMIUM 60 EI30 EI60	PREMIUM 60 Plus	STAR 60
ZW 500 Premium	dodatkowy			6	59	59	59	59	59	59
ZW 1000 ZM Premium	główny	RC2		7	150	150	150	150	150	—
ZW 2000 ZM Premium	główny	RC3		6	150	150	150	150	150	—
ZW 3000 ZPS Premium	główny	RC4		7	—	—	250	—	—	—
ZW 6000 Premium	główny	RC4		6	—	—	—	—	—	350
zamek Premium	pomocniczy				80	80	80	80	80	80

AKCESORIA GERDA

ceny netto PLN

SERIA DRZWI		COMFORT 60	COMFORT 60 Plus	PREMIUM 60	PREMIUM 60 EI30 EI60	PREMIUM 60 Plus	STAR 60
	wizjer szerokokątny 50/85	30	30	30	30	30	30
	OPTIC F wizjer elektroniczny 2,4”	165	165	165	165	165	165
	OPTIC M wizjer elektroniczny 4,3“	400	400	400	400	400	400
	nasadki zawiasów Ø 18 mm	—	—	—	—	—	55
	nasadki zawiasów 3D Ø 16 mm	55	55	55	55	55	—
	GT 3000 samozamykacz szynowy standard	825	825	825	825	825	825
	GT 3000 samozamykacz szynowy z blokadą	1080	1080	1080	1080	1080	1080
	próg metalowy w kolorze ościeżnicy H=19 mm	95	95	95	95	95	95
	próg metalowy w kolorze ościeżnicy H=32 mm	95	95	95	—	95	95
	próg INOX H=19 mm	145	145	145	145	145	145
	próg INOX H=32 mm	145	145	145	—	145	145
	próg drewniany norweski z uszczelką i nakładką aluminiową H=19 mm dostępny w 3 kolorach: brązowym, jasnobrązowym, jasnym	145	145	145	145	145	145
	próg drewniany norweski z uszczelką, nakładką aluminiową i płetwą aluminiową, H=28 mm dostępny w 3 kolorach: brązowym, jasnobrązowym, jasnym	175	175	175	175	175	175
	próg drewniany norweski z uszczelką, nakładką aluminiową i płetwą drewnianą, H=35 mm dostępny w 3 kolorach: brązowym, jasnobrązowym, jasnym	175	175	175	—	175	175

AKCESORIA I OSPRZĘT

AKCESORIA GERDA

ceny netto PLN

SERIA DRZWI			COMFORT 60	COMFORT 60 Plus	PREMIUM 60	PREMIUM 60 EI30 EI60	PREMIUM 60 Plus	STAR 60
	elektrozaczep awersyjny NC (zamknięty bez napięcia)	RC2 RC3 RC4	280 280 —	280 280 —	280	—	280 280 —	— — 280
	elektrozaczep p. poż awersyjny NC (zamknięty bez napięcia)	RC2 RC3 RC4	—	—	—	1385 1385 —	—	—
	elektrozaczep rewersyjny NO (otwarty bez napięcia)	RC2 RC3 RC4	280 280 —	280 280 —	280	—	280 280 —	— — 280
	elektrozaczep awersyjny NC (z wbudowanym kontaktronem)	RC2 RC3 RC4	350 350 —	350 350 —	350	—	350 350 —	— — 350
	elektrozaczep p. poż awersyjny NC (z wbudowanym kontaktronem)	RC2 RC3 RC4	—	—	—	1480 1480 —	—	—
	próg opadający ukryty w skrzydle		—	—	—	450	—	—
	listwa zamykająca laminowana*		50	50	50	—	50	50
	biometryczna klawiatura **tedee**		487	487	487	487	487	—
	lakier zaprawkowy 12 ml		15	15	15	15	15	15

* LISTWA ZAMYKAJĄCA LAMINOWANA – konieczna przy samodzielnym skracaniu skrzydła w zakresie 20, 30, 40, 50, 60, 70 i 20,35 mm oraz 20 i 35 mm dla RC4. Niedostępne dla pakietu p. poż. EI30/EI60 i pakietu ELITE.

ZESTAWY WKŁADEK

COMFORT 60 / COMFORT 60 Plus / PREMIUM 60 / PREMIUM 60 Plus

kierunek otwierania drzwi	rozmiar wkładki zamka głównego	rozmiar wkładki zamka dodatkowego	liczba kluczy	klasa wkładki	cena netto PLN
do wewnątrz mieszkania	35/55 zębatka	G55/35 zabierak	5 + montażowe	5	225
	35/55 zębatka	G55/35 zabierak	5 + montażowe	6	405
na zewnątrz mieszkania (na korytarz)	35/55 zębatka	G35/55 zabierak	5 + montażowe	5	225
	35/55 zębatka	G35/55 zabierak	5 + montażowe	6	405

PREMIUM 60 Z PAKIETEM ELITE (PREMIUM 60X)

kierunek otwierania drzwi	rozmiar wkładki zamka głównego	rozmiar wkładki zamka dodatkowego	liczba kluczy	klasa wkładki	cena netto PLN
do wewnątrz mieszkania	40/60 zębatka	G60/40 zabierak	5 + montażowe	5	245
	40/60 zębatka	G60/40 zabierak	5 + montażowe	6	415
na zewnątrz mieszkania (na korytarz)	40/60 zębatka	G40/60 zabierak	5 + montażowe	5	245
	40/60 zębatka	G40/60 zabierak	5 + montażowe	6	415

STAR 60

kierunek otwierania drzwi	rozmiar wkładki zamka głównego	rozmiar wkładki zamka dodatkowego	liczba kluczy	klasa wkładki	cena netto PLN
uniwersalny	RIM6000	-	5 docelowych	6	440
do wewnątrz mieszkania	-	G55/35 zabierak	5 + montażowe	5	135
na zewnątrz mieszkania (na korytarz)	-	G35/55 zabierak	5 + montażowe	6	225

STAR 60 Z PAKIETEM ELITE (STAR 60X)

kierunek otwierania drzwi	rozmiar wkładki zamka głównego	rozmiar wkładki zamka dodatkowego	liczba kluczy	klasa wkładki	cena netto PLN
uniwersalny	RIM6000	-	5 docelowych	6	440
do wewnątrz mieszkania	-	G60/40 zabierak	5 + montażowe	5	145
na zewnątrz mieszkania (na korytarz)	-	G40/60 zabierak	5 + montażowe	6	230

WYMIARY DRZWI I OŚCIEŻNIC

WKO SYSTEM MONTAŻU – WSPORNIK I KOTWA ODGINANA

STAR 60 · PREMIUM 60 • PREMIUM 60 Plus • COMFORT 60 • COMFORT 60 Plus

wymiary w mm

	DRZWI METALOWE				DRZWI Z PAKIETEM ELITE			
ROZMIAR	A	B	C	D	A	B	C	D
80N	783	813	2025	2040	786	816	2025	2040
80	813	843	2025	2040	816	846	2025	2040
90N	883	913	2025	2040	885	915	2025	2040
90E*	926	956	2025	2040	929	959	2025	2040
90Z**	946	976	2025	2040	949	979	2025	2040
100E	1026	1056	2025	2040	1029	1059	2025	2040

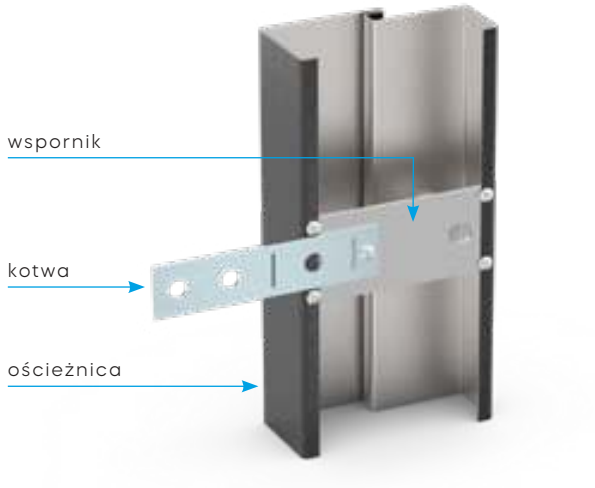

FA OŚCIEŻNICA ASYMETRYCZNA Z USZCZELKĄ

							ŚWIATŁO PRZEJŚCIA			OTWÓR MONTAŻOWY		
ROZMIAR	J	J¹	K	K¹	M	N	SP	SP¹	SP²	X	X¹	Y
80N	765	761	872	868	2005	2078	748	744	742	902	898	2093
80	795	791	902	898	2005	2078	778	774	772	932	928	2093
90N	865	861	972	968	2005	2078	848	844	842	1002	998	2093
90E*	908	-	1015	-	2005	2078	891	887	885	1045	-	2093
90Z**	928	924	1035	1031	2005	2078	911	907	905	1065	1061	2093
100E	1008	1004	1115	1111	2005	2078	991	987	985	1145	1141	2093

* 90E - rozmiar dostępny jedynie dla drzwi STAR 60

** 90Z - rozmiar dostępny dla drzwi COMFORT 60, COMFORT 60 Plus, PREMIUM 60 i PREMIUM 60 Plus

1 - dla drzwi metalowych PREMIUM 60 z pakietem p.poż. EI30/EI60

2 - dla drzwi z pakietem ELITE

FA

PROFIL OŚCIEŻNICY

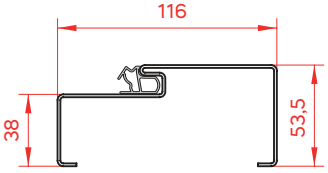

PRZEKRÓJ POZIOMY

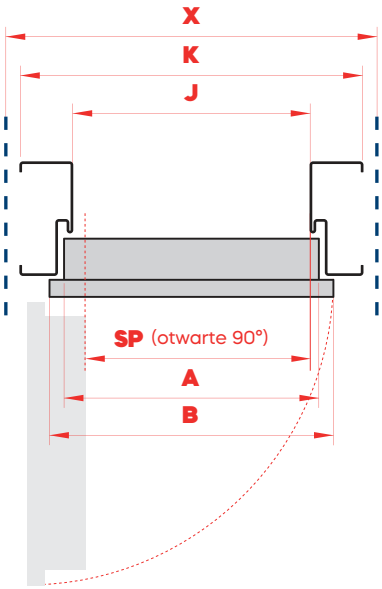

PRZEKRÓJ PIONOWY

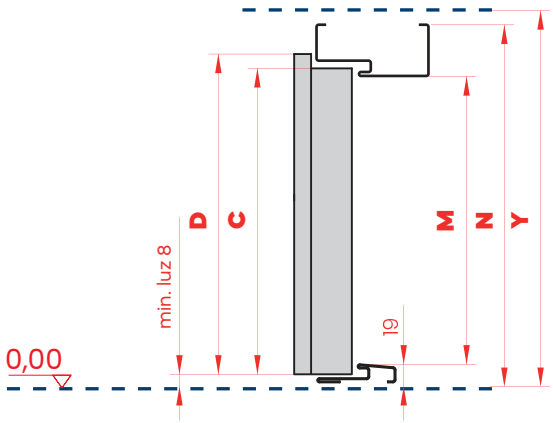

WSZYSTKIE DOSTĘPNE OŚCIEŻNICE DO MIESZKAŃ UJĘTĘ SĄ W KATALOGU OŚCIEŻNIC ZAMIESZCZONYM W SYSTEMIE GEOS

WYMIARY DRZWI I OŚCIEŻNIC

WKO SYSTEM MONTAŻU – WSPORNIK I KOTWA ODGINANA

STAR 60 · PREMIUM 60 • PREMIUM 60 Plus • COMFORT 60 • COMFORT 60 Plus

wymiary w mm

	DRZWI METALOWE				DRZWI Z PAKIETEM ELITE			
ROZMIAR	A	B	C	D	A	B	C	D
80N	783	813	2025	2040	786	816	2025	2040
80	813	843	2025	2040	816	846	2025	2040
90N	883	913	2025	2040	885	915	2025	2040
90E*	926	956	2025	2040	929	959	2025	2040
90Z**	946	976	2025	2040	949	979	2025	2040
100E	1026	1056	2025	2040	1029	1059	2025	2040

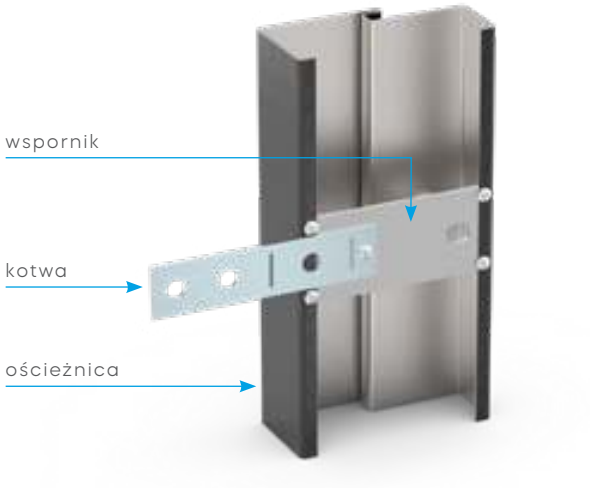

FT OŚCIEŻNICA NAROŻNA Z USZCZELKĄ

										ŚWIATŁO PRZEJŚCIA			OTWÓR MONTAŻOWY		
ROZMIAR	J	J[1]	K	K[1]	L	L[1]	M	N	O	SP	SP[1]	SP[2]	X	X[1]	Y
80N	765	761	799	795	872	868	2005	2041	2078	748	744	742	829/847[3]	825/843[3]	2057
80	795	791	829	825	902	898	2005	2041	2078	778	774	772	859/877[3]	855/873[3]	2057
90N	865	861	899	895	972	968	2005	2041	2078	848	844	842	929/947[3]	925/943[3]	2057
90E*	908	-	942	-	1015	-	2005	2041	2078	891	887	885	972/990[3]	-	2057
90Z**	928	924	962	958	1035	1031	2005	2041	2078	911	907	905	992/1010[3]	988/1006[3]	2057
100E	1008	1004	1042	1038	1115	1111	2005	2041	2078	991	987	985	1072/1090[3]	1068/1086[1]	2057

* 90E - rozmiar dostępny jedynie dla drzwi STAR 60

** 90Z - rozmiar dostępny dla drzwi COMFORT 60, COMFORT 60 Plus, PREMIUM 60 i PREMIUM 60 Plus

1 - dla drzwi metalowych PREMIUM 60 z pakietem p.poż. EI30/EI60

2 - dla drzwi z pakietem ELITE

3 - wymiar dla surowych otworów deweloperskich z uwzględnieniem luzu pod osłonki rygli i bolców antywyważeniowych

FT

PROFIL OŚCIEŻNICY

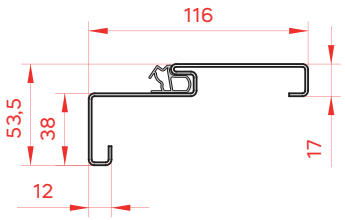

PRZEKRÓJ POZIOMY

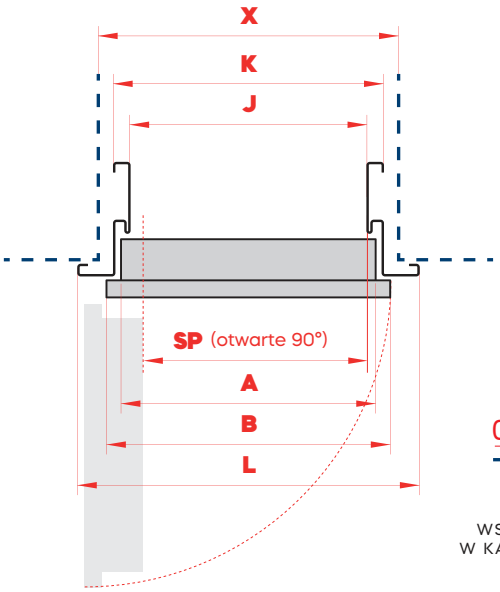

PRZEKRÓJ PIONOWY

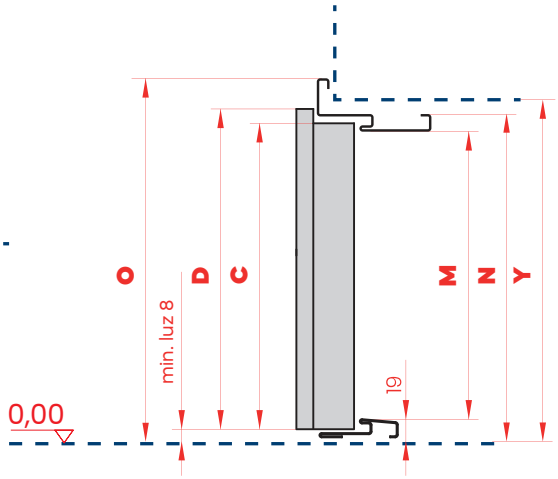

WSZYSTKIE DOSTĘPNE OŚCIEŻNICE DO MIESZKAŃ UJĘTĘ SĄ W KATALOGU OŚCIEŻNIC ZAMIESZCZONYM W SYSTEMIE GEOS

WYMIARY DRZWI I OŚCIEŻNIC

WKO SYSTEM MONTAŻU – WSPORNIK I KOTWA ODGINANA

STAR 60 · PREMIUM 60 • PREMIUM 60 Plus • COMFORT 60 • COMFORT 60 Plus

wymiary w mm

	DRZWI METALOWE				DRZWI Z PAKIETEM ELITE			
ROZMIAR	A	B	C	D	A	B	C	D
80N	783	813	2025	2040	786	816	2025	2040
80	813	843	2025	2040	816	846	2025	2040
90N	883	913	2025	2040	885	915	2025	2040
90E*	926	956	2025	2040	929	959	2025	2040
90Z**	946	976	2025	2040	949	979	2025	2040
100E	1026	1056	2025	2040	1029	1059	2025	2040

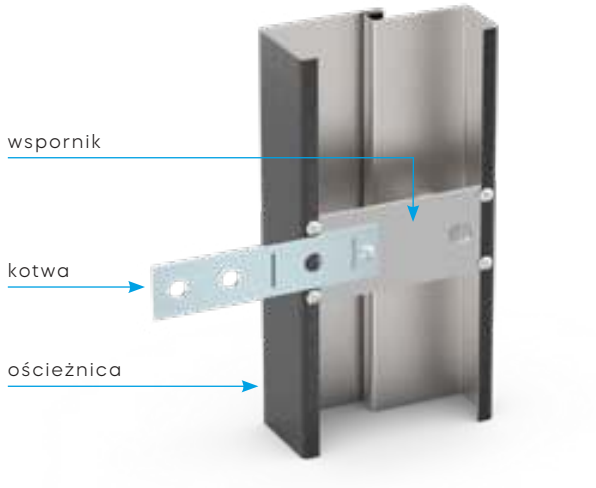

FA PORTAL OŚCIEŻNICA ASYMETRYCZNA PORTALOWA Z WPUSTEM I USZCZELKĄ

							ŚWIATŁO PRZEJŚCIA			OTWÓR MONTAŻOWY		
ROZMIAR	J	J[1]	K	K[1]	M	N	SP	SP[1]	SP[2]	X	X[1]	Y
80N	765	761	872	868	2005	2078	748	744	742	902	898	2093
80	795	791	902	898	2005	2078	778	774	772	932	928	2093
90N	865	861	972	968	2005	2078	848	844	842	1002	998	2093
90E*	908	-	1015	-	2005	2078	891	-	885	1045	-	2093
90Z**	928	924	1035	1031	2005	2078	911	907	905	1065	1061	2093
100E	1008	1004	1115	1111	2005	2078	991	987	985	1145	1141	2093

* 90E - rozmiar dostępny jedynie dla drzwi STAR 60

** 90Z - rozmiar dostępny dla drzwi COMFORT 60, COMFORT 60 Plus, PREMIUM 60 i PREMIUM 60 Plus

1 - dla drzwi metalowych PREMIUM 60 z pakietem p.poż. EI30/EI60

2 - dla drzwi z pakietem ELITE

FA PORTAL

PROFIL OŚCIEŻNICY

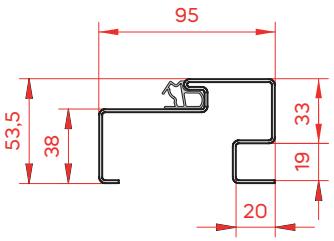

PRZEKRÓJ POZIOMY

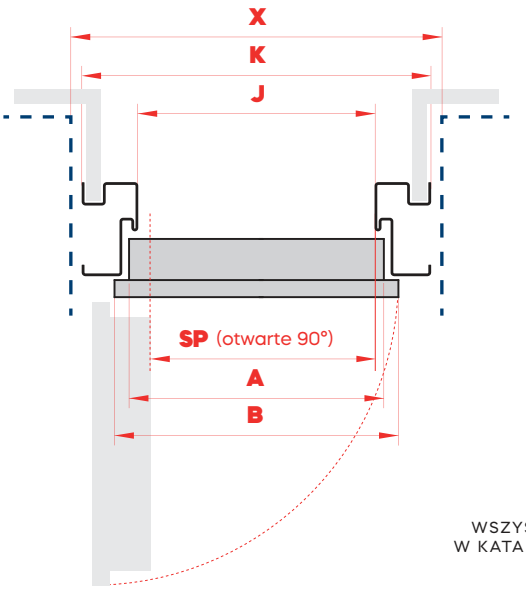

PRZEKRÓJ PIONOWY

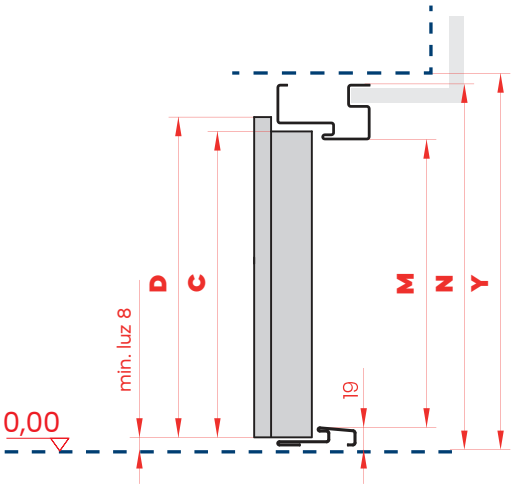

WSZYSTKIE DOSTĘPNE OŚCIEŻNICE DO MIESZKAŃ UJĘTĘ SĄ W KATALOGU OŚCIEŻNIC ZAMIESZCZONYM W SYSTEMIE GEOS

WYMIARY DRZWI I OŚCIEŻNIC

WKO SYSTEM MONTAŻU – WSPORNIK I KOTWA ODGINANA

STAR 60 · PREMIUM 60 • PREMIUM 60 Plus • COMFORT 60 • COMFORT 60 Plus

wymiary w mm

	DRZWI METALOWE				DRZWI Z PAKIETEM ELITE			
ROZMIAR	A	B	C	D	A	B	C	D
80N	783	813	2025	2040	786	816	2025	2040
80	813	843	2025	2040	816	846	2025	2040
90N	883	913	2025	2040	885	915	2025	2040
90E*	926	956	2025	2040	929	959	2025	2040
90Z**	946	976	2025	2040	949	979	2025	2040
100E	1026	1056	2025	2040	1029	1059	2025	2040

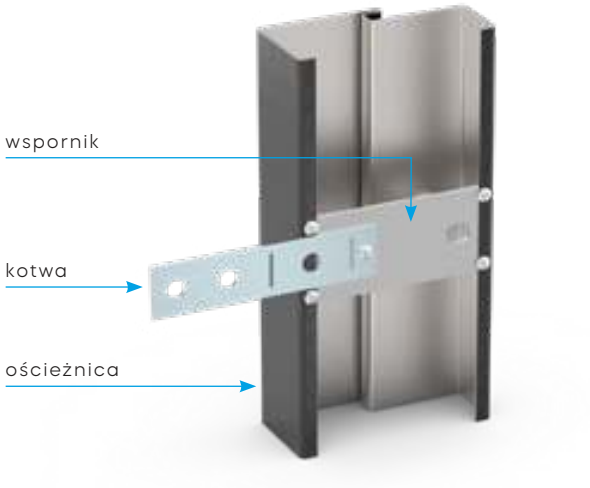

FT PORTAL OŚCIEŻNICA NAROŻNA PORTALOWA Z WPUSTEM I USZCZELKĄ

												ŚWIATŁO PRZEJŚCIA			OTWÓR MONTAŻOWY		
ROZMIAR	J	J¹	K	K¹	L	L¹	M	N	O	U²	U³	SP	SP¹	SP²	X	X¹	Y
80N	765	761	821	817	892	888	2005	2052	2088	101	95	748	744	742	857	853	2070
80	795	791	851	847	922	918	2005	2052	2088	101	95	778	774	772	887	883	2070
90N	865	861	921	917	992	988	2005	2052	2088	101	95	848	844	842	957	953	2070
90E*	908	-	964	-	1035	-	2005	2052	2088	101	95	891	887	885	1000	-	2070
90Z**	928	924	984	980	1055	1051	2005	2052	2088	101	95	911	907	905	1020	1016	2070
100E	1008	1004	1064	1060	1135	1131	2005	2052	2088	101	95	991	987	985	1100	1096	2070

* 90E - rozmiar dostępny jedynie dla drzwi STAR 60

** 90Z - rozmiar dostępny dla drzwi COMFORT 60, COMFORT 60 Plus, PREMIUM 60 i PREMIUM 60 Plus

1 - dla drzwi metalowych PREMIUM 60 z pakietem p.poż. EI30

2 - dla drzwi z pakietem ELITE

3 - dla drzwi metalowych

FT PORTAL

PROFIL OŚCIEŻNICY

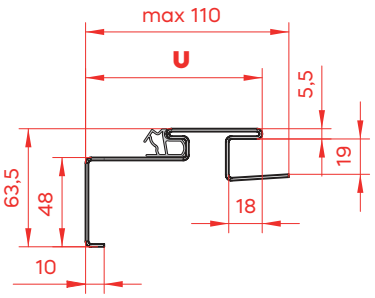

PRZEKRÓJ POZIOMY

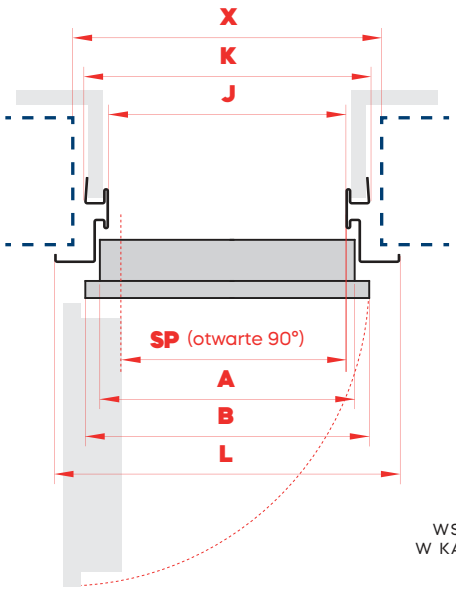

PRZEKRÓJ PIONOWY

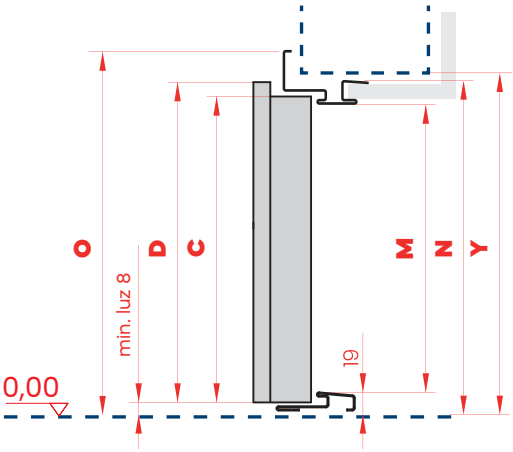

WSZYSTKIE DOSTĘPNE OŚCIEŻNICE DO MIESZKAŃ UJĘTĘ SĄ W KATALOGU OŚCIEŻNIC ZAMIESZCZONYM W SYSTEMIE GEOS

WYMIARY DRZWI I OŚCIEŻNIC

DPO SYSTEM MONTAŻU – DYBLOWANIE PRZEZ OŚCIEŻNICĘ

SIMPLY WD

wymiary w mm

	DRZWI METALOWE			
ROZMIAR	A	B	C	D
80N	783	813	2025	2040
80	813	843	2025	2040
90E	883	913	2025	2040

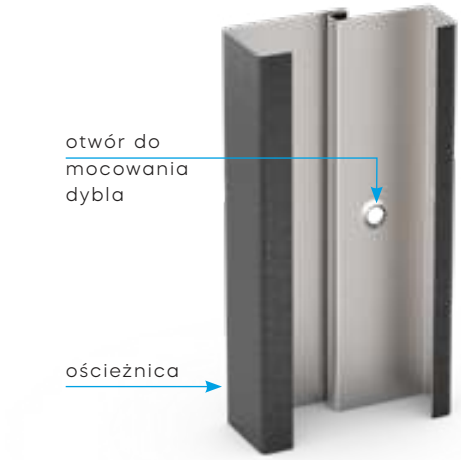

FD OŚCIEŻNICA SYMETRYCZNA BEZ USZCZELKI DLA DRZWI SIMPLY WD

						ŚWIATŁO PRZEJŚCIA	OTWÓR MONTAŻOWY		
ROZMIAR	J	K	M	N¹	N²	SP	X	Y¹	Y²
80N	760	868	2005	2078	2084	744	898	2108	2114
80	790	898	2005	2078	2084	774	928	2108	2114
90E	903	1011	2005	2078	2084	887	1041	2108	2114

1 - dla progu metalowego o wysokości 19 mm

2 - dla progu metalowego o wysokości 32 mm

FD

PROFIL OŚCIEŻNICY

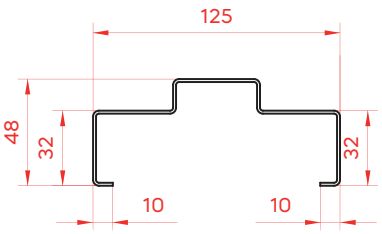

PRZEKRÓJ POZIOMY

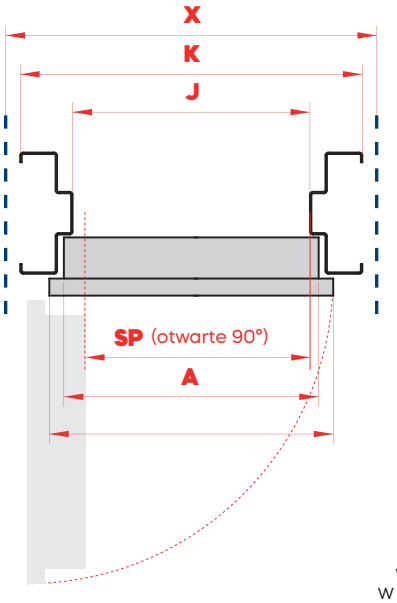

PRZEKRÓJ PIONOWY

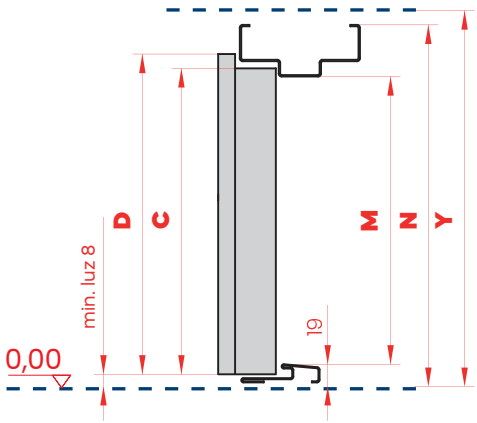

WSZYSTKIE DOSTĘPNE OŚCIEŻNICE DO MIESZKAŃ UJĘTĘ SĄ W KATALOGU OŚCIEŻNIC ZAMIESZCZONYM W SYSTEMIE GEOS

WYMIARY DRZWI I OŚCIEŻNIC

DPO SYSTEM MONTAŻU – DYBLOWANIE PRZEZ OŚCIEŻNICĘ

SIMPLY WD

wymiary w mm

	DRZWI METALOWE			
ROZMIAR	A	B	C	D
80N	783	813	2025	2040
80	813	843	2025	2040
90E	883	913	2025	2040

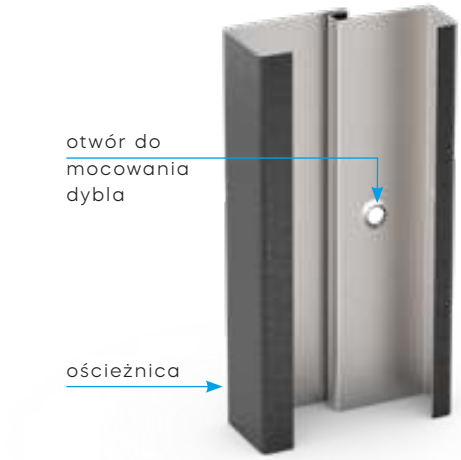

FN OŚCIEŻNICA NAROŻNA BEZ USZCZELKI DLA DRZWI SIMPLY WD

									ŚWIATŁO PRZEJŚCIA	OTWÓR MONTAŻOWY		
ROZMIAR	J	K	L	M	N¹	N²	O¹	O²	SP	X	Y¹	Y²
80N	760	795	868	2005	2024	2030	2078	2084	744	825	2039	2045
80	790	825	898	2005	2024	2030	2078	2084	774	855	2039	2045
90E	903	938	1011	2005	2024	2030	2078	2084	887	968	2039	2045

1 - dla progu metalowego o wysokości 19 mm

2 - dla progu metalowego o wysokości 32 mm

FN

PROFIL OŚCIEŻNICY

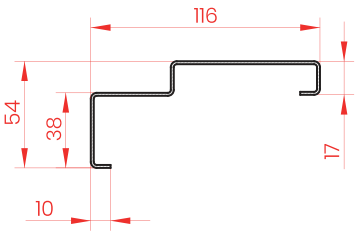

PRZEKRÓJ POZIOMY

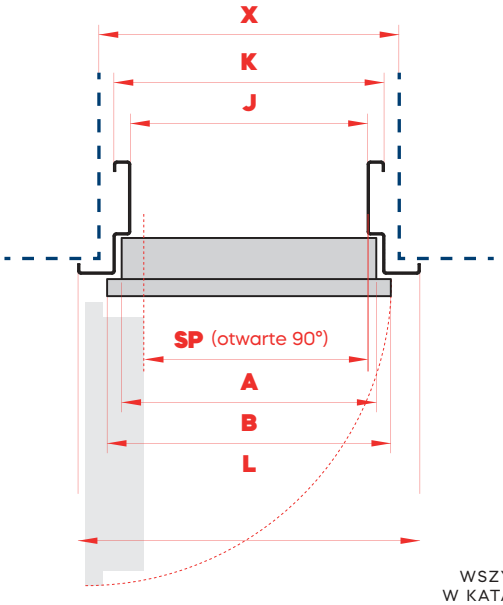

PRZEKRÓJ PIONOWY

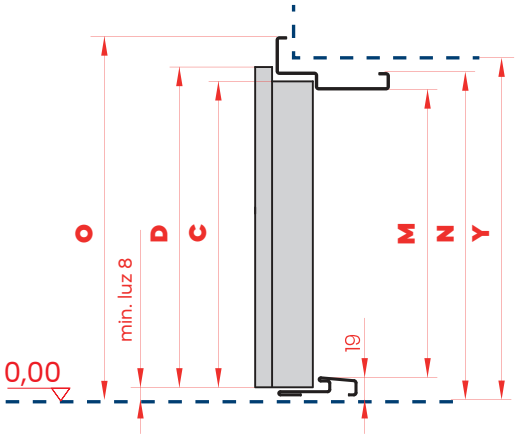

WSZYSTKIE DOSTĘPNE OŚCIEŻNICE DO MIESZKAŃ UJĘTĘ SĄ W KATALOGU OŚCIEŻNIC ZAMIESZCZONYM W SYSTEMIE GEOS

WYMIARY DRZWI I OŚCIEŻNIC

DPO SYSTEM MONTAŻU – DYBLOWANIE PRZEZ OŚCIEŻNICĘ

PREMIUM 60 • PREMIUM 60 Plus • COMFORT 60 • COMFORT 60 Plus • SIMPLY WD

wymiary w mm

	DRZWI METALOWE			
ROZMIAR	A	B	C	D
80N	783	813	2025	2040
80	813	843	2025	2040
90N	883	913	2025	2040
90Z*	946	976	2025	2040
100E	1026	1056	2025	2040

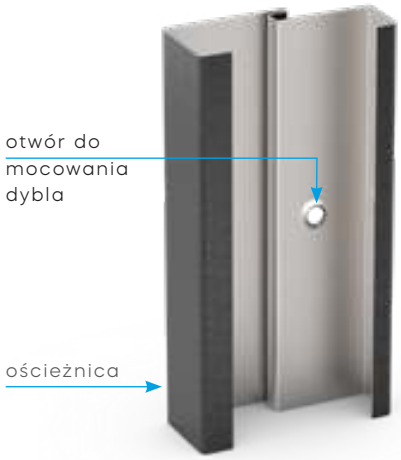

FA OŚCIEŻNICA ASYMETRYCZNA Z USZCZELKĄ DLA DRZWI PREMIUM 60 Plus, PREMIUM 60, COMFORT 60 Plus i COMFORT 60

						ŚWIATŁO PRZEJŚCIA	OTWÓR MONTAŻOWY		
ROZMIAR	J	K	M	N¹	N²	SP	X	Y¹	Y²
80N	765	861	2005	2072	2078	748	890	2085	2091
80	795	891	2005	2072	2078	778	920	2085	2091
90N	865	961	2005	2072	2078	848	990	2085	2091
90Z*	928	1024	2005	2072	2078	911	1053	2085	2091
100E	1008	1104	2005	2072	2078	991	1133	2085	2091

* 90Z - rozmiar dostępny dla drzwi COMFORT 60, COMFORT 60 Plus, PREMIUM 60 i PREMIUM 60 Plus

1 - dla progów: norweski o wysokości 28 mm, 19 mm i metalowy o wysokości 19 mm

2 - dla progów: norweski o wysokości 35 mm i metalowy o wysokości 32 mm

FA OŚCIEŻNICA ASYMETRYCZNA Z USZCZELKĄ DLA DRZWI SIMPLY WD

						ŚWIATŁO PRZEJŚCIA	OTWÓR MONTAŻOWY		
ROZMIAR	J	K	M	N¹	N²	SP	X	Y¹	Y²
80N	762	864	2005	2076	2082	746	894	2091	2097
80	792	894	2005	2076	2082	776	924	2091	2097
90E	905	1009	2005	2076	2082	889	1039	2091	2097

1 - dla progu metalowego o wysokości 19 mm

2 - dla progu metalowego o wysokości 32 mm

FA

PROFIL OŚCIEŻNICY

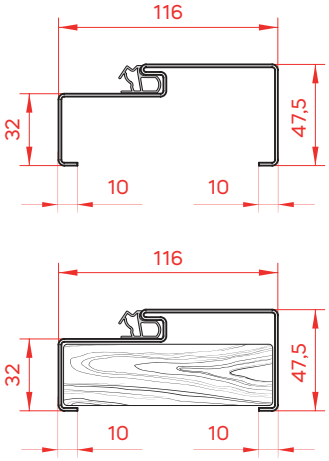

PRZEKRÓJ POZIOMY

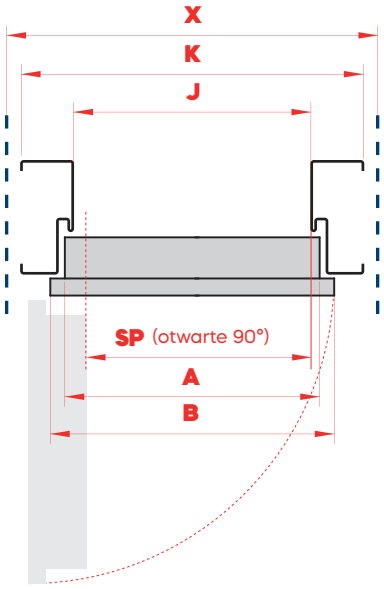

PRZEKRÓJ PIONOWY

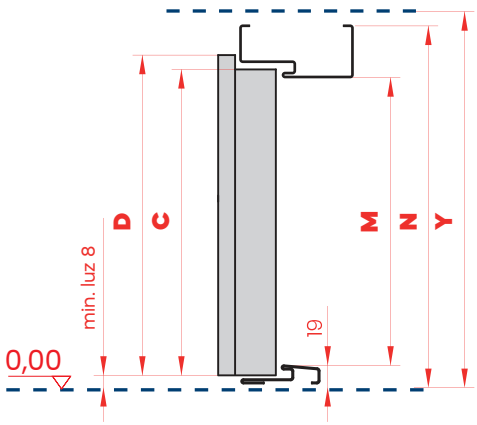

WSZYSTKIE DOSTĘPNE OŚCIEŻNICE DO MIESZKAŃ UJĘTĘ SĄ W KATALOGU OŚCIEŻNIC ZAMIESZCZONYM W SYSTEMIE GEOS

WYMIARY DRZWI I OŚCIEŻNIC

DPO SYSTEM MONTAŻU – DYBLOWANIE PRZEZ OŚCIEŻNICĘ

PREMIUM 60 • PREMIUM 60 Plus • COMFORT 60 • COMFORT 60 Plus • SIMPLY WD

wymiary w mm

	DRZWI METALOWE			
ROZMIAR	A	B	C	D
80N	783	813	2025	2040
80	813	843	2025	2040
90N	883	913	2025	2040
90Z*	946	976	2025	2040
100E	1026	1056	2025	2040

FT OŚCIEŻNICA NAROŻNA Z USZCZELKĄ DLA DRZWI PREMIUM 60 Plus, PREMIUM 60, COMFORT 60 Plus i COMFORT 60

									ŚWIATŁO PRZEJŚCIA	OTWÓR MONTAŻOWY		
ROZMIAR	J	K	L	M	N¹	N²	O¹	O²	SP	X	Y¹	Y²
80N	765	799	872	2005	2041	2047	2078	2084	748	829	2056	2061
80	795	829	902	2005	2041	2047	2078	2084	778	859	2056	2061
90N	865	899	972	2005	2041	2047	2078	2084	848	929	2056	2061
90Z*	928	962	1035	2005	2041	2047	2078	2084	911	992	2056	2061
100E	1008	1042	1115	2005	2041	2047	2078	2084	991	1072	2056	2061

* 90Z - rozmiar dostępny dla drzwi COMFORT 60, COMFORT 60 Plus, PREMIUM 60 i PREMIUM 60 Plus

1 - dla progów: norweski o wysokości 28 mm, 19 mm i metalowy o wysokości 19 mm

2 - dla progów: norweski o wysokości 35 mm i metalowy o wysokości 32 mm

FT OŚCIEŻNICA NAROŻNA Z USZCZELKĄ DLA DRZWI SIMPLY WD

									ŚWIATŁO PRZEJŚCIA	OTWÓR MONTAŻOWY		
ROZMIAR	J	K	L	M	N¹	N²	O¹	O²	SP	X	Y¹	Y²
80N	762	794	868	2005	2025	2031	2078	2084	746	824	2040	2046
80	792	824	898	2005	2025	2031	2078	2084	776	854	2040	2046
90E	905	937	1011	2005	2025	2031	2078	2084	889	967	2040	2046

1 - dla progu metalowego o wysokości 19 mm

2 - dla progu metalowego o wysokości 32 mm

FT

PROFIL OŚCIEŻNICY

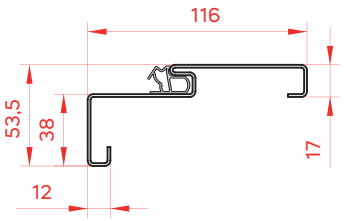

PRZEKRÓJ POZIOMY

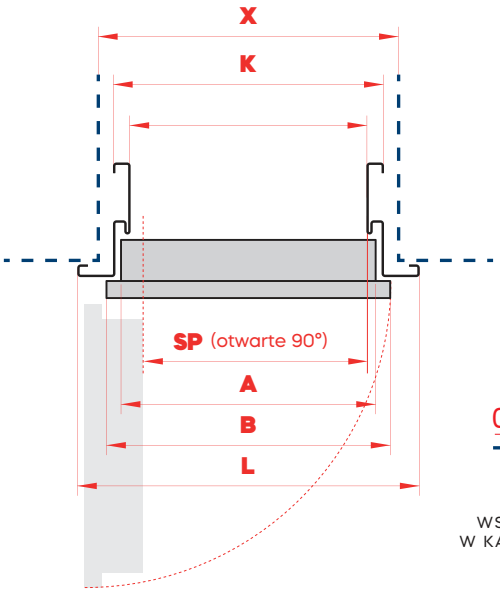

PRZEKRÓJ PIONOWY

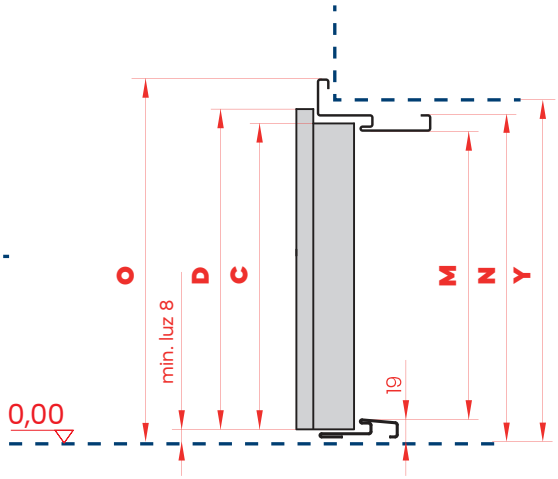

WSZYSTKIE DOSTĘPNE OŚCIEŻNICE DO MIESZKAŃ UJĘTĘ SĄ W KATALOGU OŚCIEŻNIC ZAMIESZCZONYM W SYSTEMIE GEOS

Gerda Sp. z o.o.

Sokołów, ul. Sokołowska 49
05-806 Komorów
Tel.: (+48 22) 329 10 30

www.gerda.pl

Niniejszy katalog produktów nie stanowi oferty w rozumieniu prawa i ma jedynie charakter informacyjny.
Podane ceny są orientacyjne i nie ustalają cen odsprzedaży dla podmiotów oferujących produkty Gerda Sp. z o.o.
Podane ceny nie zawierają podatku VAT.
Produkt objęty jest 3 letnią gwarancją, szczegóły na stronie www.gerda.pl/serwis/uslugi/przedluz-gwarancje/
Firma Gerda, dążąc do coraz lepszej jakości swoich wyrobów i usług zastrzega sobie (bez wcześniejszego powiadomienia) prawo do wprowadzania zmian w produktach, których z uwagi na proces przygotowywania materiałów drukowanych może nie zawierać niniejszy materiał.
Mimo starań w zakresie dokładnej kontroli prezentowanych informacji mogą zdarzyć się błędy merytoryczne lub drukarskie.
Kolory prezentowane w katalogu mogą różnić się od oryginału z uwagi na inną technikę odwzorowania koloru w procesie druku.
Właścicielem praw autorskich niniejszego katalogu i logotypów Gerda oraz elementów graficznych jest Gerda Sp. z o.o.
Zabronione jest kopiowanie i dystrybucja wszelkich treści i materiałów bez uprzedniej zgody Gerda Sp. z o.o.

Dystrybutor:

00102099.2.2026